FUNDAMENTY

SKALA 1:100

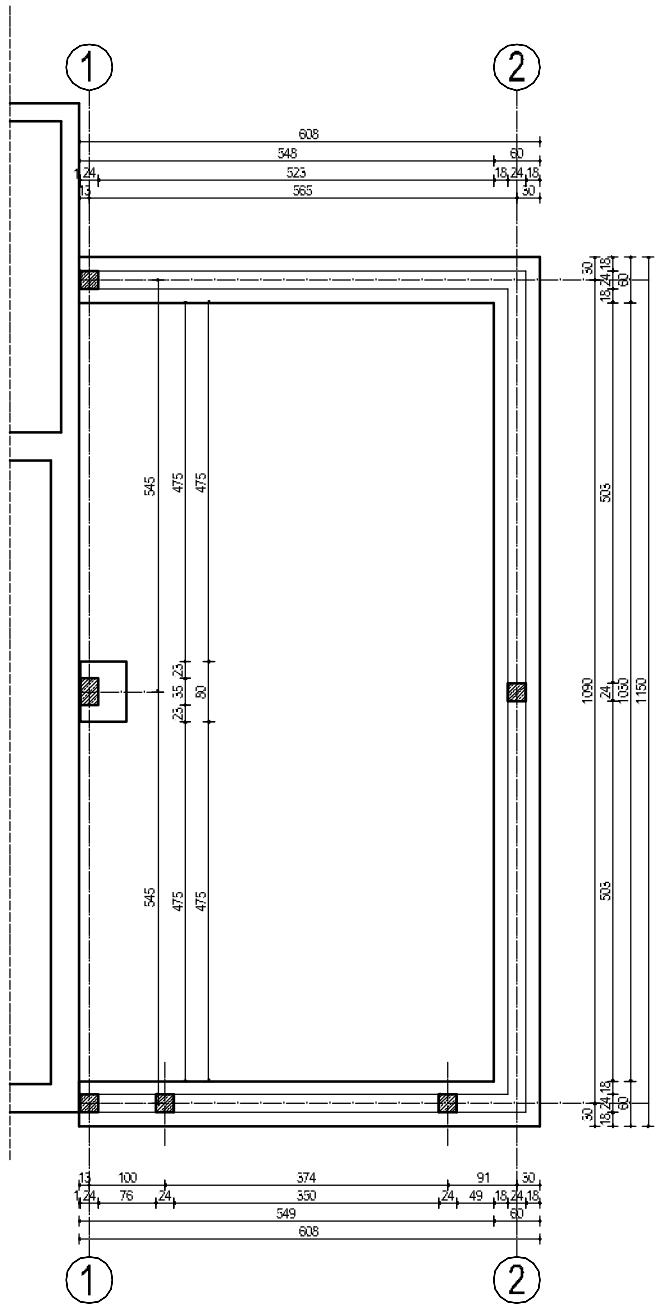

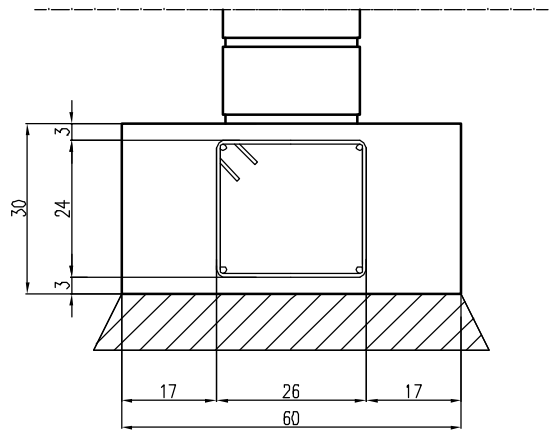

ŁAWA FUNDAMENTOWA

ZBROJENIE GŁÓWNE – górą 2ø12mm A-III 34GS
– dołem 2ø12mm A-III 34GS

ZBROJENIE POPRZECZNE (strzemiona pojedyncze)
– 2ø6mm A-0 St0X *rozstaw* 200mm

1. Posadowienie fundamentów na poziomie nie mniej niż 80cm poniżej projektowanego poziomu terenu.
2. Zbrojenie ław fundamentowych należy łączyć na zakład min. 600mm.Połaczenia te powinny byc względem siebie przesunięte. Pręty kotwić w ławach poprzecznych.
3. O ostatecznym kształcie fundamentów zdecyduje kierownik budowy po wykonaniu wykopów.
4. Nie wolno dopuścić do zalania wykopu pod fundamenty wodą. Jesli jednak doszłoby do ich zalania wtedy należy naruszony grunt wybrać i zastąpić go chudyn betonem.
5. Izolację poziomą ław fundamentowych wykonać z dwóch warst papy asfaltowej na lepiku asfaltowym na gorąco,
6. Izolację przeciwwilgociową pionową ścian fundamentowych od fundamentów do połączenia z izolacją poziomą w cokole budynku wykonanć z powłokowych mas bitumicznych lub Abizol, nakładanych na warstwę tynku.
7. Na styku ze styropianem stosować wyłącznie lepiki nie powodujące rozpuszczania styropianu, bez wypełniaczy mineralnych.

BETON KLASY C20/25 frakcja kruszywa f≤16mm
–otulina 25mm i 30mm
–długość zakotwienia min 25cm
–długość zakładu min 60cm

1. Niniejsza dokumentacja stanowi załącznik do pozwolenia na budowę i jest kompletna z punktu widzenia celowi jakiemu ma służyć. Podstawa do wykonania obiektu jest projekt wykonawczy poszczególnych branż.
2. Wszystkie roboty wykonać zgodnie z Polskimi Normami, Warunkami Technicznymi Wykonania i Odbioru Robót.
3. Wymiary oraz poziomy na rysunkach należy porównać ze stanem istniejącym i zgodnić na budowie. W przypadku stwierdzenia niezgodności fakt ten należy przed rozpoczęciem prac bezwzględnie zgosić projektantowi.
4. Rysunki należy rozpatrywać łącznie z Informacjami zawartymi w części opisowej oraz z dokumentacja branżową.
5. Stwierdzone niezgodności należy zgosić projektantowi przed rozpoczęciem robót.
6. Podane na rysunkach nazwy handlowe należy traktować jako przykład określający standard przyjętych rozwiązań. Ewentualne rozwiązania zamienne uzgodnić pisemnie z Inwestorem i generalnym projektantem.
7. Dopuszcza sie stosowanie materiałów zamiennych pod warunkiem, że posiadają one cechy nie gorsze jakościowo i technicznie od wskazanych w projekcie.

NAZWA JEDNOSTKI PROJEKTOWEJ

PETRUS rok założenia 1997 BIURO PROJEKTÓW I OBSŁUGI BUDOWNICTWA

tel. +48 603-629-743; email: peterses@wp.pl

NAZWA PROJEKTU	**DOBUDOWA GARAŻU OCHOTNICZEJ STRAŻY POŻARNEJ DO BUDYNKU ŚWIETLICY WIEJSKIEJ**		
ADRES OBIEKTU	Jarosław, dz. nr 103/1 AM - 1, gmina Udanin		
INWESTOR	Gmina Udanin		
BRANŻA	architektura	FAZA	projekt budowlany
RYSUNEK	Fundamenty		SKALA 1:100
ZESPÓŁ PROJEKTOWY:			
projektant	mgr inż. arch. Teresa Gruszecka	OIG; spec.arch. upr. bud. nr 2589/_W	
sprawdzający	mgr inż. Piotr Sudoł	OIG; spec.arch. upr. bud. nr 4300/15/_W	
DATA OPRACOWANIA	listopad 2016	NR RYSUNKU	7