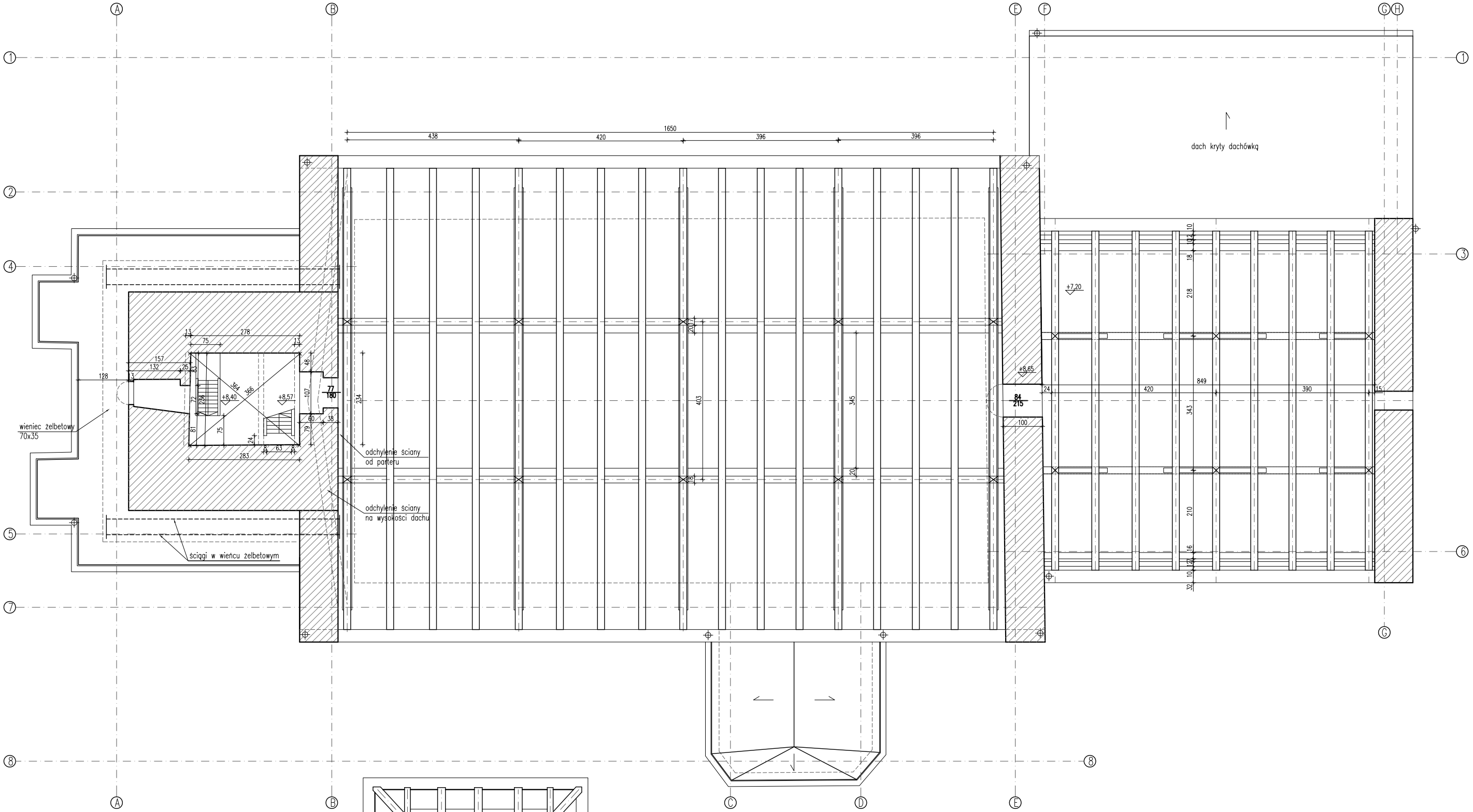

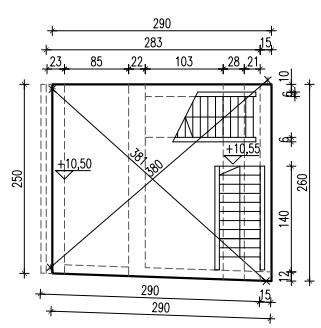

Rzut IV piętra wieży

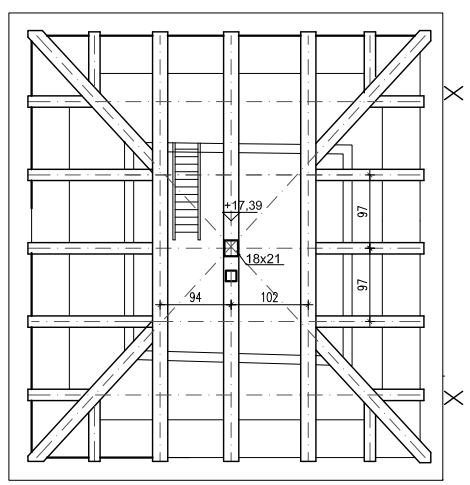

Rzut więźby wieży

ALEKSANDRA DONIEC
UL. PRZYJAŹNI 4K/19A, 53-030 WROCŁAW
TEL.: 0 500 054 542

TEMAT	Remont i adaptacja na cele kulturalne kościoła p.w. św. Urszuli w Udaninie			
LOKALIZACJA	Udanin 90, 55-340 Udanin, dz. nr 41, AM 2, obręb Udanin			
INWESTOR	Gmina Udanin Udanin 26 55-340 Udanin			
ARCHITEKTURA	PROJEKTOWAŁ: mgr inż. Zbigniew Andruchów upr. nr 17/85/Lw		OPRACOWAŁ: mgr inż. arch. Aleksandra Doniec	
PODPIS				
TEMAT RYSUNKU	INWENTARYZACJA - RZUT WIĘŹBY			
DATA	STADIUM	NR RYS.	SKALA	REWIZJA
05.2010	I	03I	1:100	A