STUDZIENKA ŚCIEKOWA Z OSADNIKIEM

A–A

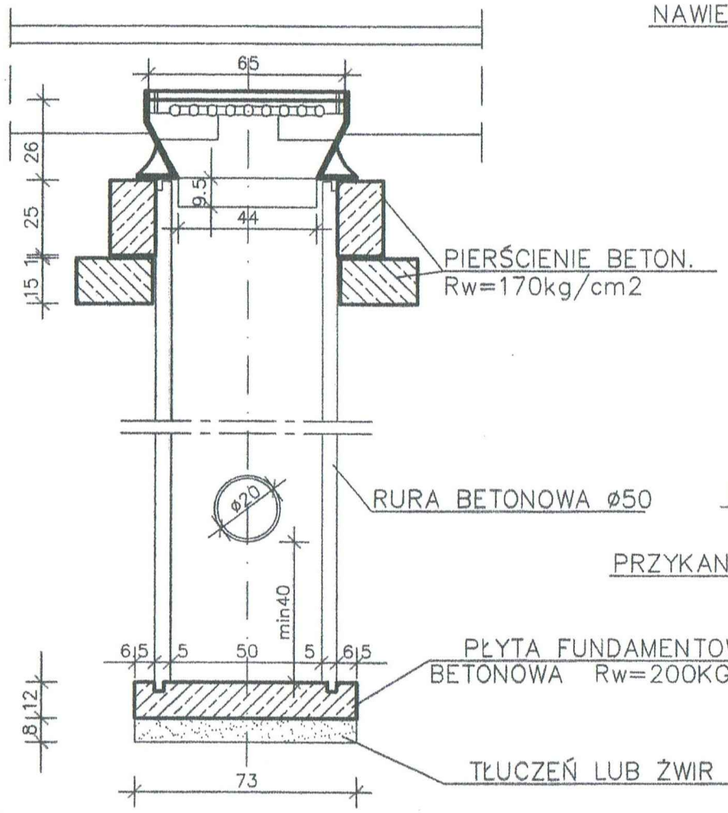

B–B

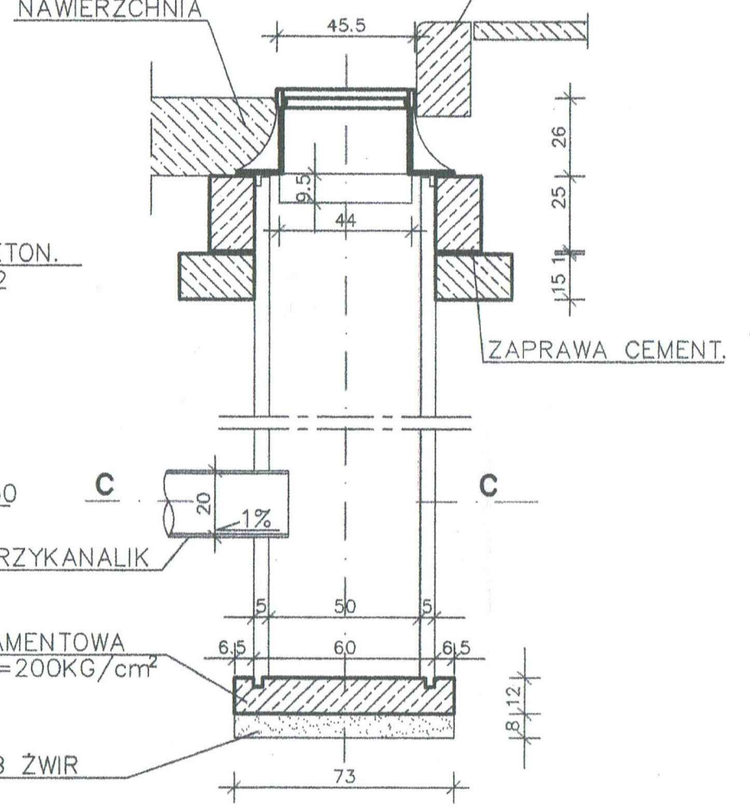

PIERŚCIEŃ POD KRATĘ WPUSTU ULICZNEGO ø50

(ciężar 1szt.– 200kg)

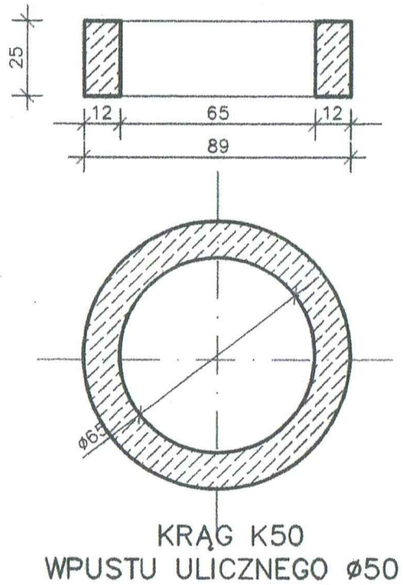

PŁYTA ODCIĄŻAJĄCA WPUSTU ULICZNEGO ø50

(ciężar 1szt.– 200kg)

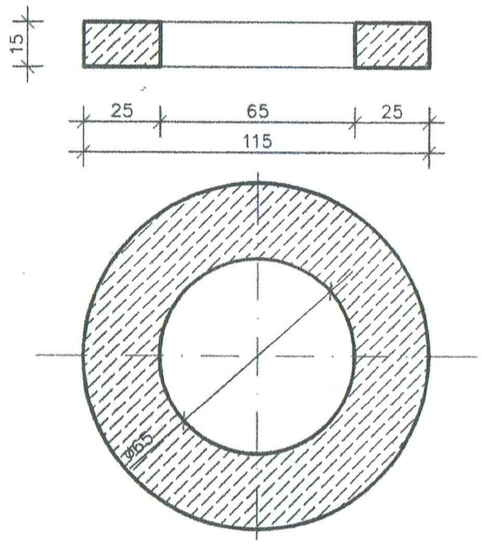

KRĄG K50 WPUSTU ULICZNEGO ø50

(ciężar 1szt.– 200kg)

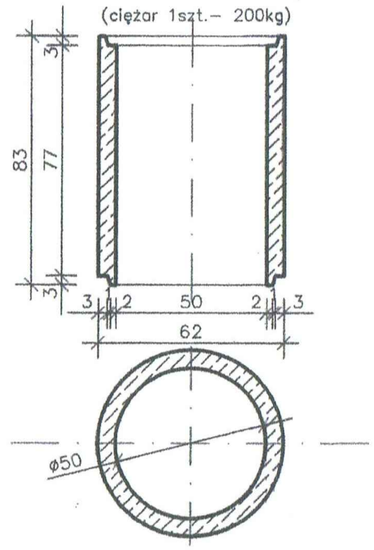

WIDOK Z GÓRY

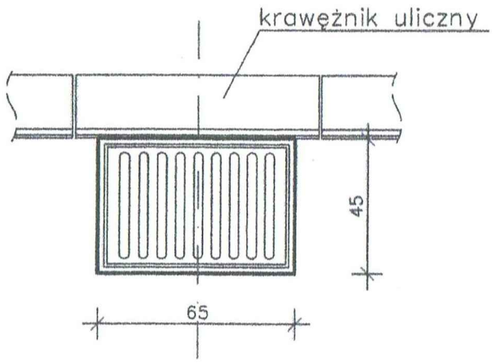

C–C

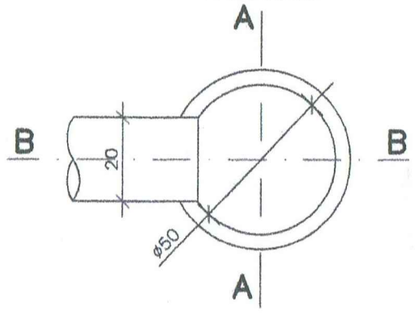

ILOŚĆ WŁĄCZEŃ PRZYKANALIKÓW WG PROJEKTU

Wykonawca projektu:	INBUD CONTROL Kontrola i Obsługa Inwestycji Budowlanych www.inbudcontrol.pl		
Inwestor / Zamawiający:	Gmina Piszczac ul. Włodawska 8 21-530 Piszczac		
Temat zadania:	"Przebudowa drogi gminnej Nr 100923L - ul. Robotnicza w Piszczacu"		
Tom: -	Branża: Drogowa	Nr rysunku: 7	Arkusz: 1/1
Tytuł rysunku: Schemat wpustu ulicznego			Skala: 1:20
Data:	marzec 2017		
Autorzy:	Imię i nazwisko	Specjalność i nr uprawnień	Podpis
Projektant:	mgr inż. Dariusz Zbieć	drogowa MAZ/0017/POOD/10	
Asystent projektanta:	Daniel Wójcik	-	
Asystent projektanta:	inż. Paweł Wójcik	-	