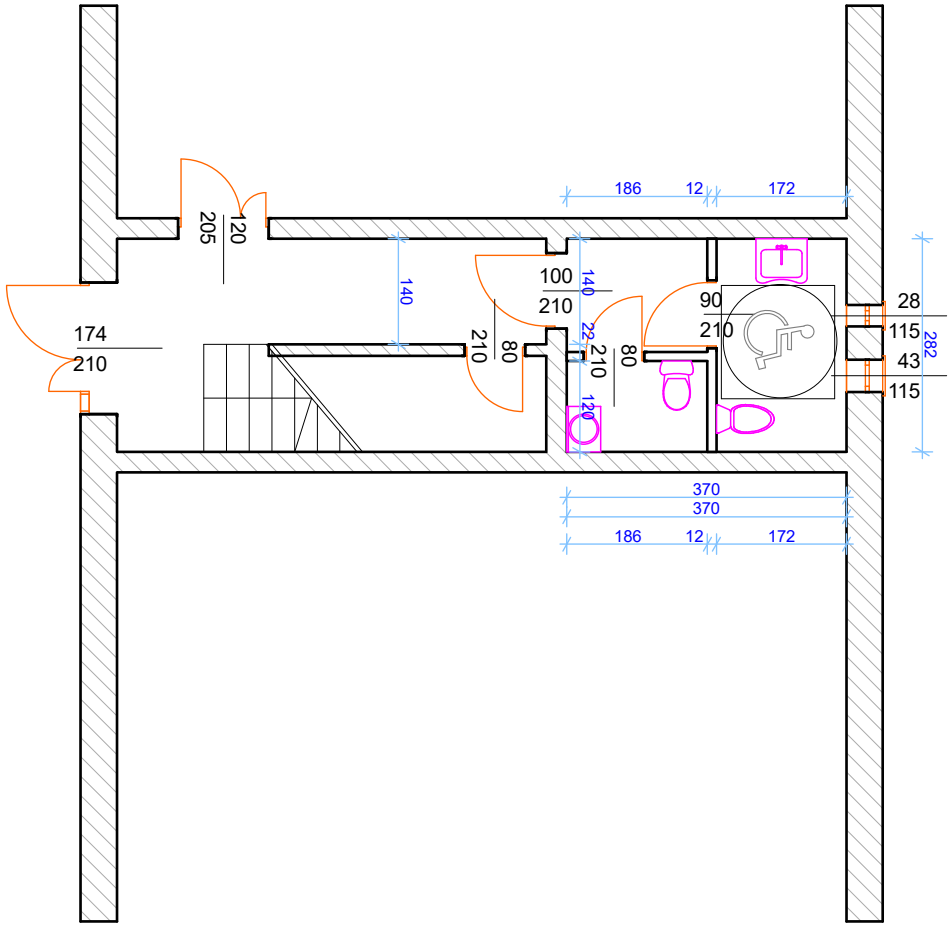
120
205
174
210
140
100
210
140
22
210
80
210
80
120
186
12
172
90
210
28
115
43
115
282
370
370
186
12
172