PRZEKÓJ KONSTRUKCYJNY A-A
SKALA 1:50

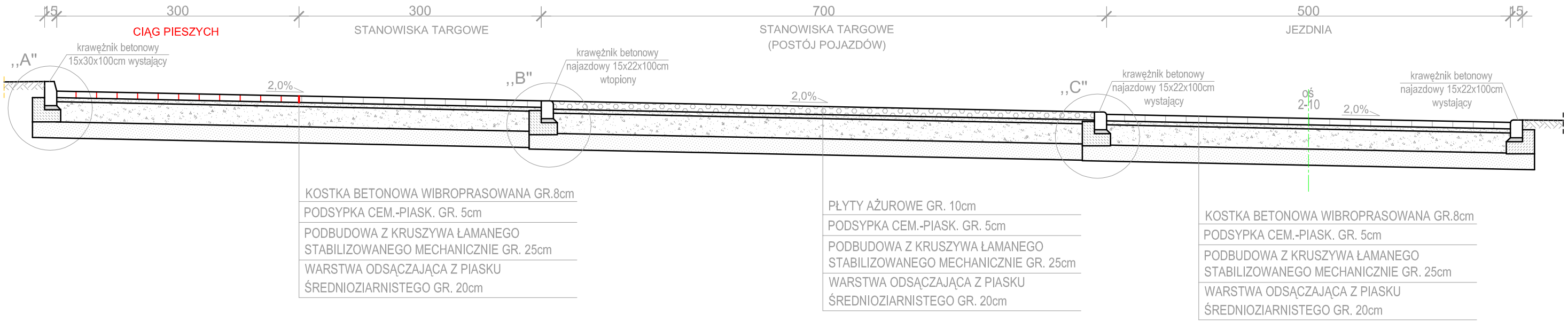

PRZEKÓJ KONSTRUKCYJNY B-B
SKALA 1:50

SZCZEGÓŁ ,,A"
SKALA 1:20

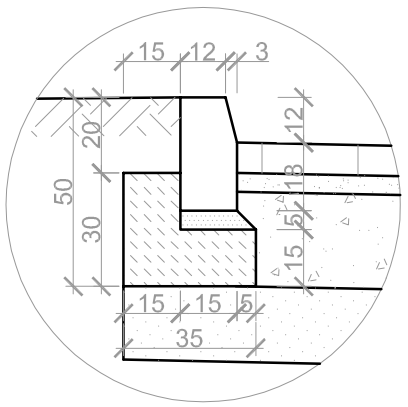

SZCZEGÓŁ ,,B"
SKALA 1:20

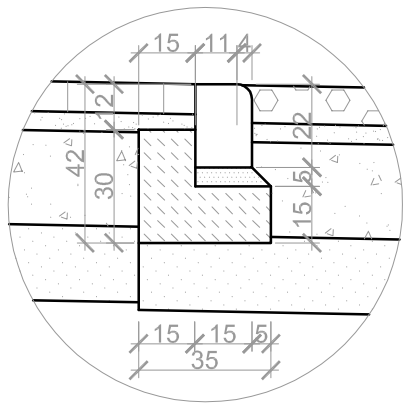

SZCZEGÓŁ ,,C"
SKALA 1:20

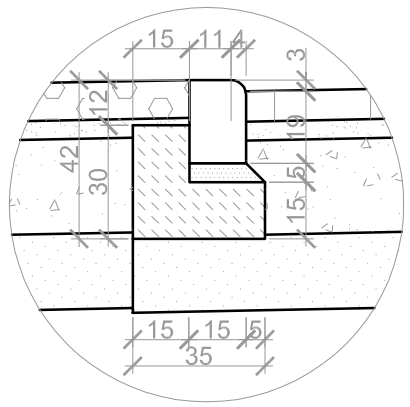

Projektował:	mgr inż. M. Zapart	DODP-2d-2021/168/82 -spec.konstr.-inżynieryjna w zakresie mostów i dróg		**TARGOWICA MIEJSKA W CHMIELNIKU PRZY ul. SZYDŁOWSKIEJ**	Stadium: Projekt budowlany
Opracowała:	mgr inż. P. Sepioło			**nr ew. działek:572/4;579/24;579/22; 580/4;579/17;593 i 577**	Branża: Drogi
Sprawdził:	mgr inż. J. Morawski	KL-227/91 -spec.konstr.-inżynieryjna w zakresie dróg i naw.lotn.		**(ETAP II)**	
Skala: 1:50 1:20	Rysunek: PRZEKÓJE KONSTRUKCYJNE A-A i B-B				Data: 08.2010
					Nr rys.: 10