PROJEKT OGRODZENIA
BRAMA WIAZDOWA MIEDZY PRZESLAMI 2-3
SKALA 1:25

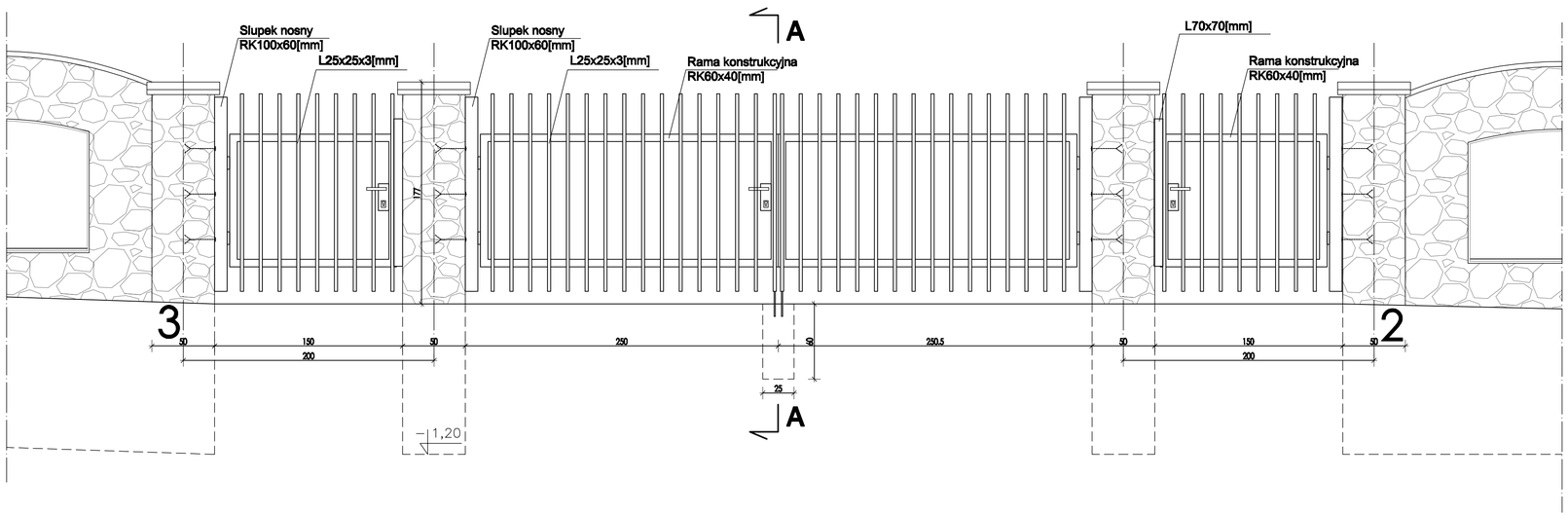

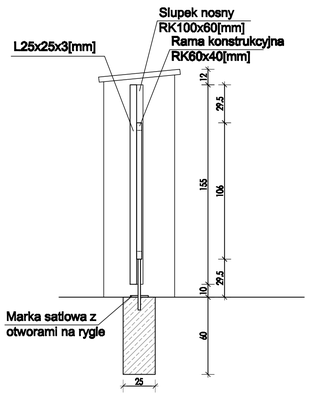

Uwagi:
Mur kamienny dodatkowo zazbroic.
Slupiki nosne nalezy odpowiednio zakotwic w murze.

OBIEKT:	TARGOWICA MIEJSKA w Chmielniku przy ul. Szydłowskiej			
BRANŻA:	ARCHITEKTURA			
STADIUM:	PROJEKT BUDOWLANY			
TEMAT RYSUNKU:		SKALA:	DATA:	RYS.NR:
PROJEKT OGRODZENIA BRAMA WIAZDOWA MIEDZY PRZESŁAMI 2-3		1:25	08.2010	3.5
			PLIK:	
	IMIĘ I NAZWISKO		NR UPRAWNIEŃ	PODPIS
KIEROWNIK PRACOWNI:	mgr inż. arch. Władysław Markulis		63/171/76	
GŁÓWNY PROJEKTANT:	mgr inż. arch. Władysław Markulis		63/171/76	
SPRAWDZAJĄCY:	mgr inż. arch. Janusz Janik		SW-32/2006	
ZESPÓŁ PROJEKTOWY:				

AUTORSKIE BIURO ARCHITEKTONICZNE architekta Władysława Markulisa

ul.Kościuszki 11/202
26-310 KIELCE
tel: +48 41 344-28-67
fax: +48 41 344-28-67

Prawa autorskie do tego rysunku przysługują ABA. Bez jego zgody rysunek nie może być wykorzystywany lub reprodukowany.