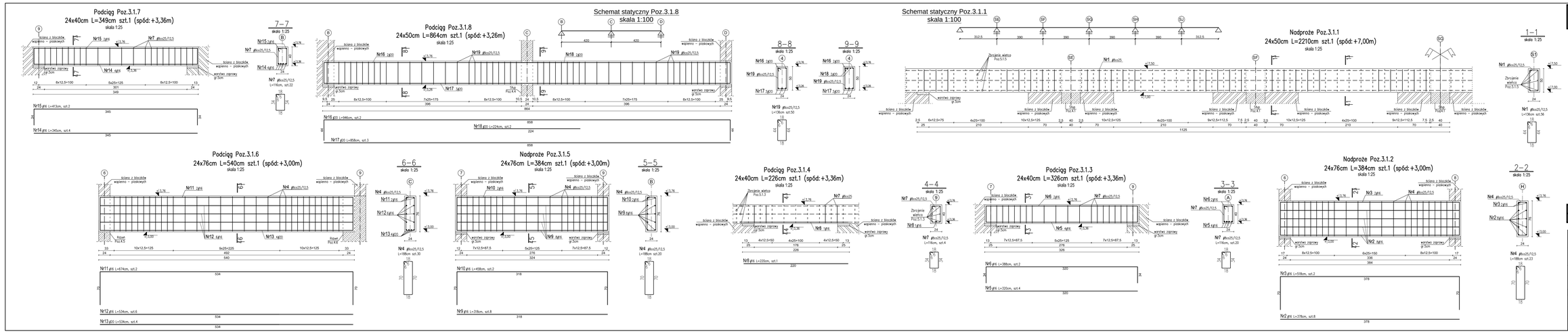

PODCIĄGI I NADPROŻA ŻELBETOWE
POZ.3.1.1 - POZ.3.1.8

UWAGA:
1. Beton: C25/30
2. Stal zbrojeniowa: zbrojenie główne: A-IIIN (B500SP)
   strzemiona: A-IIIN (B500A)
3. Klasa ekspozycji: XC3
4. Otulina zbrojenia: – min.30mm dla elementów ponad gruntem
5. Wymiary rysunku podano w centymetrach

±0,00 = 248,50 m n.p.m.

UWAGI I OZNACZENIA:
1. Rysunek rozpatrywać łącznie z pozostałymi rysunkami konstrukcji oraz rysunkami branżowymi.
2. Zbrojenie elementów prostopadłych zakotwić w podciągach na długość min.30cm;
3. W miejscach oparcia belek na ścianach wykonać podlewkę cementową grubości min. 5cm.
4. W razie kolizji strzemion podciągu z belką stropową, rozsunąć zbrojenie a w strefie przy belkach dogęścić, tak by liczba strzemion nie uległa zmianie.
5. Zestawienie stali zbrojeniowej znajduje się na rysunku K/9.6.

ZASADA WYMIAROWANIA I GIĘCIA ZBROJENIA GIĘTEGO
– WG SZKICU PONIŻ EJ –

STRZEMIONA	GARBATY	SZCZEGÓŁ G
WYMIAR 'A' i 'B' – WEDŁUG OSI ZEWNĘTRZNEJ WARSTWY OTOCZKI		SZCZEGÓŁ G UŻYTKOWANIA STARTERÓW W ZAGIĘCIA HAKA

		Prokrój elementu
		for 2-2/3mm for 8mm

PRZEDSIĘBIORSTWO PROJEKTOWO-BUDOWLANE "EKOBUD" s.c.
Dmosin Drogi nr 89 B, 86-061 Dmosin
PRACOWNIA PROJEKTOWA:
93-312 Łódź, ul. Tuszyńska 155

* UTWÓR CHRONIONY PRAWEM AUTORSKIM – WSZELKIE PRAWA ZASTRZEŻONE *

PROJEKT: Budowa i wyposażenie budynku Zespołu Placówek Oświatowych w Piotrkowicach wraz z niezbędną infrastrukturą

LOKALIZACJA INWESTYCJI: Budynek Zespołu Placówek Oświatowych Piotrkowice, gm. Chrzanów dz. nr ewid.: 2856, 2857 oraz 466

TYTUŁ RYSUNKU: **PODCIĄGI I NADPROŻA ŻELBETOWE POZ.3.1.1 - POZ.3.1.8**

SKALA: 1:25

DATA: 31.2017

BRANŻA: KONSTRUKCJA		FAZA:	NR RYSUNKU: K/9.1
PROJEKTANT: mgr inż. Ewa Owczarek	upr. budl. KO/0038/ŁŚ w spec. konstrukcyjno-budowlanej bez ograniczeń		
SPRAWDZIŁ PROJ.: mgr inż. Justyna Krzeszak	upr. budl. KS/0136/ŁŚ w spec. konstrukcyjno-budowlanej bez ograniczeń		
ZATWIERDZIŁ PROJ.: mgr inż. Romuald Chmielewski			NR EGZ.: