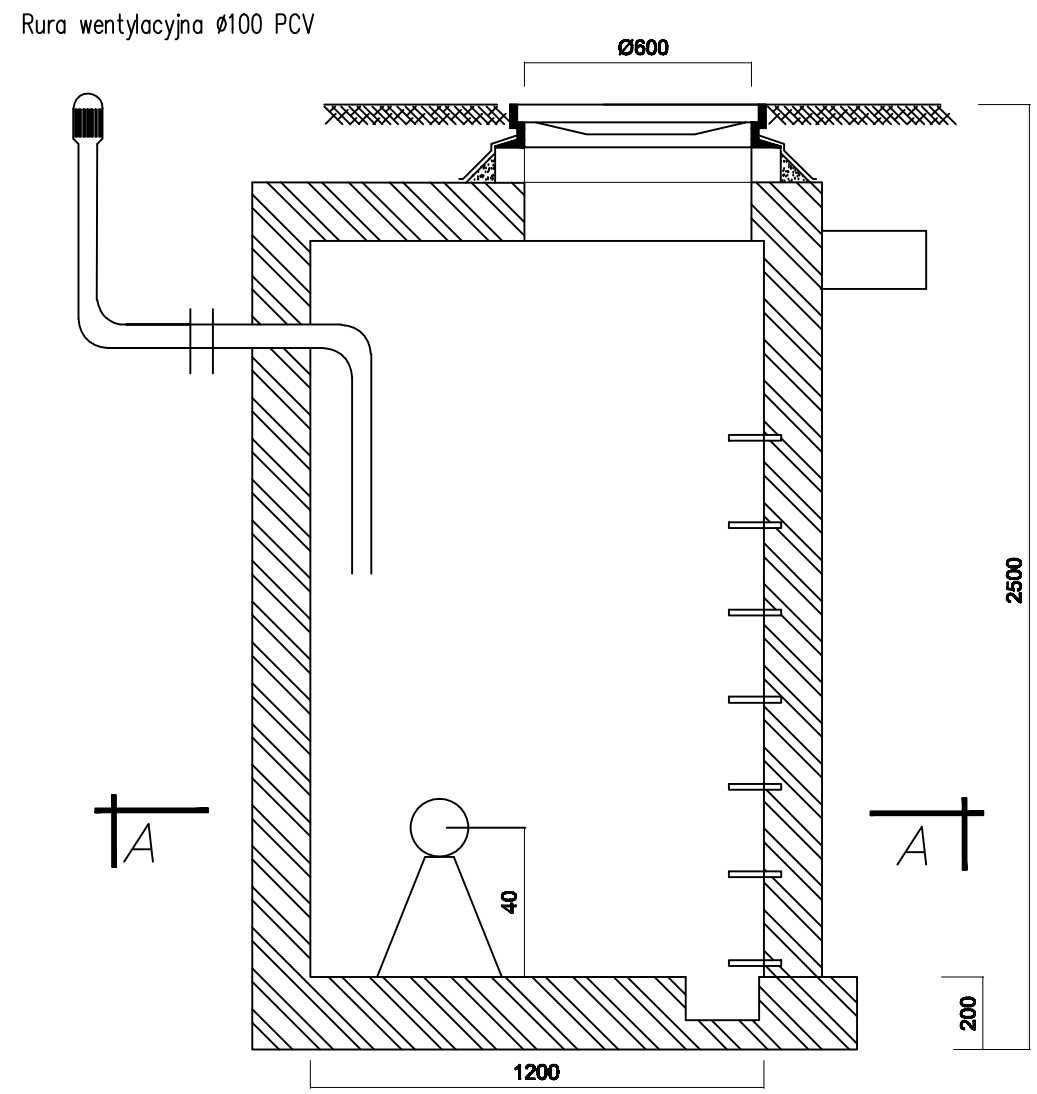

PRZEKRÓJ A–A

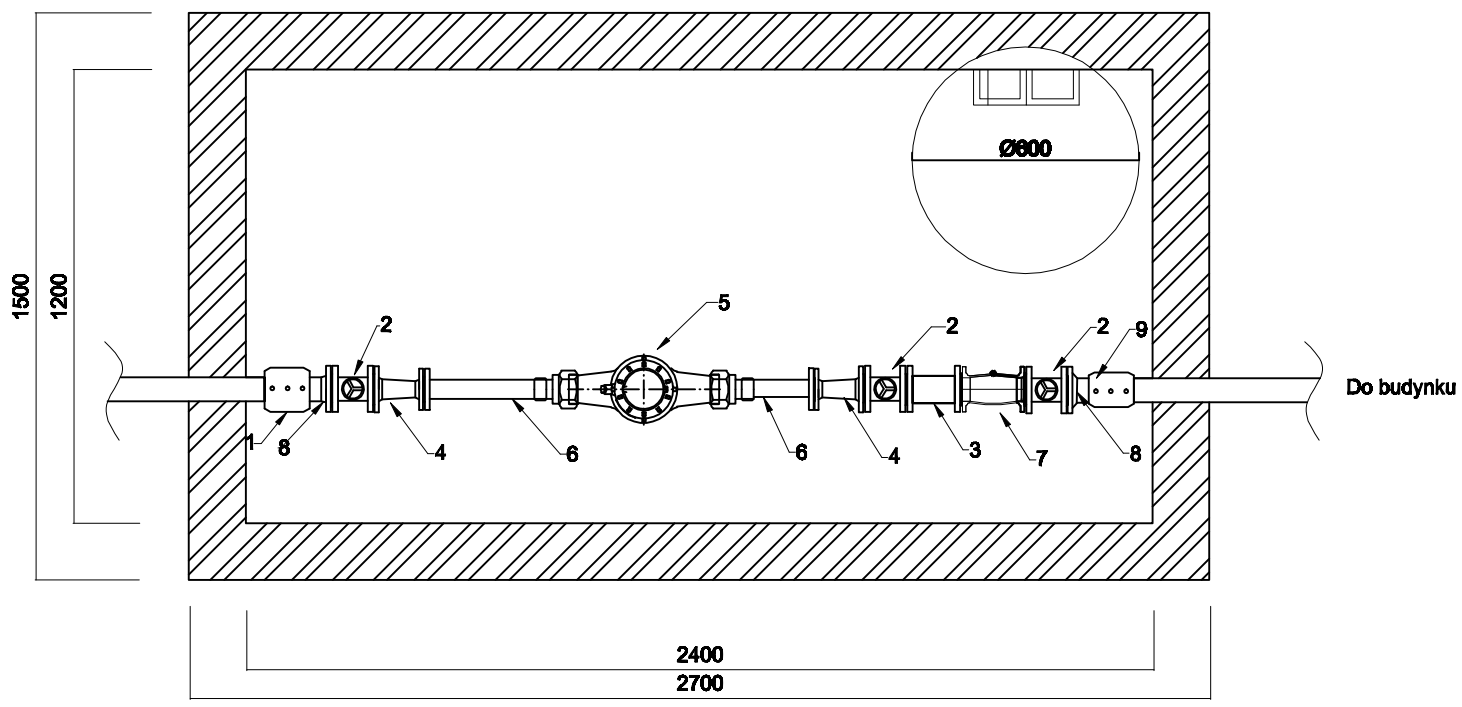

Schemat komory wodomierzowej wraz z zestawem wodomierzowym

Elementy zestawu wodomierzowego:

1. Mufa elektrooporowa PE75
2. Zawór odcinający DN65
3. Filtr siatkowy DN65
4. Redukcja DN65/DN50
5. Wodomierz wielostrumieniowy mokrobieżny
6. Wydłużka kompensacyjna
7. Zawór antyskażeniowy EA DN65
8. Złączka przejściowa stal/PE
9. Mufa elektrooporowa PE75

UWAGA!
Przejście przez ściany studni uszczelnić pianką poliuretanową

EKOBUD
PRZEDSIĘBIORSTWO PROJEKTOWO-BUDOWLANE "EKOBUD" s.c.
Dmosin Drugi nr 89 B, 95-691 Dmosin
PRACOWNIA PROJEKTOWA:
93-312 Łódź, ul. Tuszyńska 155

" UTWÓR CHRONIONY PRAWEM AUTORSKIM - WSZELKIE PRAWA ZASTRZEŻONE "

PROJEKT: Budowa i wyposażenie budynku Zespołu Placówek Oświatowych w Piotrowicach wraz z niezbędną infrastrukturą			
LOKALIZACJA INWESTYCJI: Budynek Zespołu Placówek Oświatowych, Piotrkowice, gm. Chmielnik, dz. nr ew. 395/6, 395/7 oraz 466			
TYTUŁ RYSUNKU: Schemat komory wodomierzowej wraz z zestawem wodomierzowym			SKALA: -
			DATA: 03.2017 r.
BRANŻA: INSTALACJE SANITARNE		PODPIS:	FAZA: PBW
PROJEKTANT: dr inż. Jacek Wiśniewski	upr. proj. 329/89/Wł., 379/81/WMł., 167/86/Wł., spec. instalacyjno-inżynieryjna w zakresie instalacji sanitarnych, bez ograniczeń		NR RYSUNKU: Wz/03
ASYSTENT PROJ: mgr inż. Marta Skakuj			
SPRAWDZAJĄCY: inż. Jerzy Drążkiewicz	upr. bud. nr 200/66 w spec. instalacji i urządzeń sanitarnych		NR STRONY: Wz17