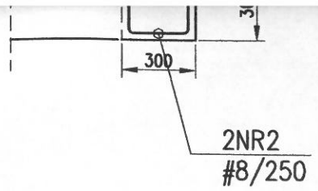

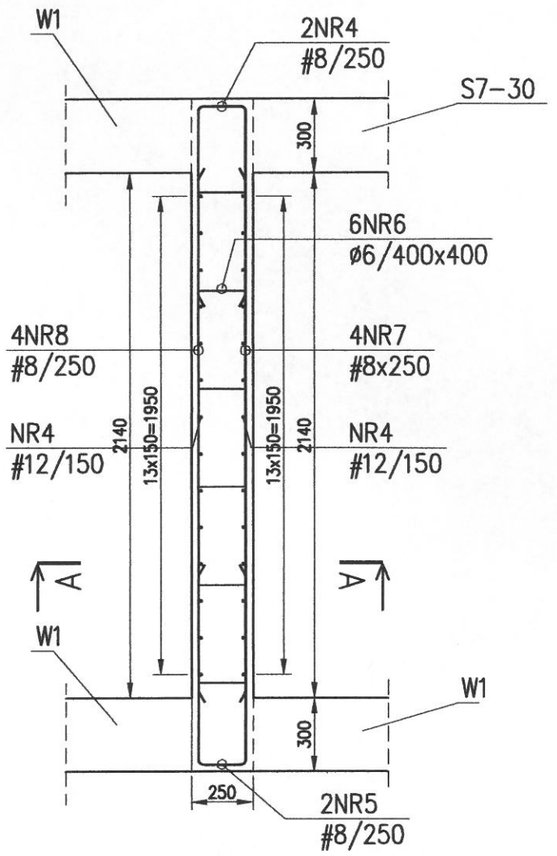

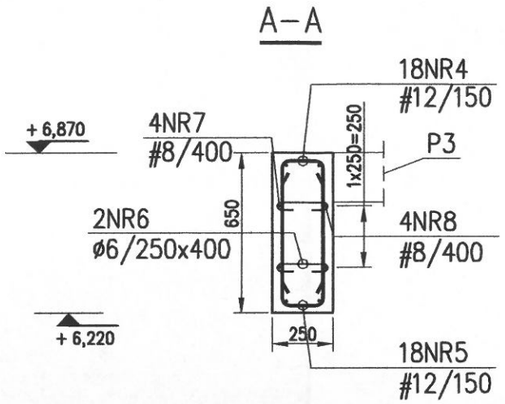

poz. S7-25

szt.1

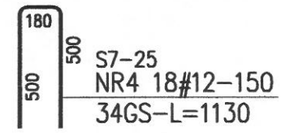

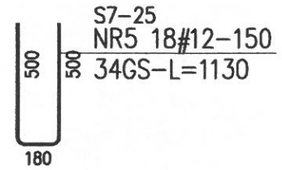

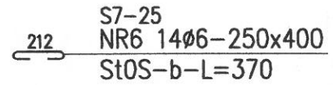

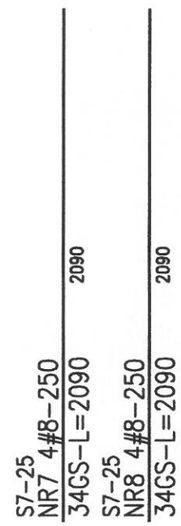

ZESTAWIENIE STALI

Nr pręta	ø	Stal	Długość pręta	Ilość: prętów na 1 poz.	Ilość: pozycji	Ilość: prętów łącznie	Długość łączna: 34GS #8	Długość łączna: 34GS #12	Długość łączna: StOS-b ø6
[-]	[mm]	[-]	[cm]	[szt]			[m]		
P3									
1	12	34GS	251	19	1	19		47,69	
2	12	34GS	270	18	1	18		48,60	
3	12	34GS	391	18	1	18		70,38	
4	12	34GS	372	19	1	19		70,68	
S7-25									
4	8	34GS	172	2	1	2	3,44		
4	12	34GS	113	18	1	18		20,34	
5	8	34GS	172	2	1	2	3,44		
5	12	34GS	113	18	1	18		20,34	
6	6	StOS-b	37	14	1	14			5,18
7	8	34GS	209	4	1	4	8,36		
8	8	34GS	209	4	1	4	8,36		
S7-30									
1	8	34GS	177	2	3	6	10,62		
2	8	34GS	177	2	3	6	10,62		
4	12	34GS	118	18	3	54		63,72	
5	12	34GS	118	18	3	54		63,72	
6	6	StOS-b	42	14	3	42			17,64
7	8	34GS	209	4	3	12	25,08		
8	8	34GS	209	4	3	12	25,08		
Razem długość prętów						[mb]	95,00	405,47	22,82
Ciężar jednostkowy						[kg/mb]	0,395	0,888	0,222
Ciężar prętów dla danej średnicy						[kg]	37,5	360,1	5,1
Ciężar łącznie						[kg]		402,7	

UWAGA : Sumaryczna długość prętów jest długością rzeczywistą w osi pręta metodą B wg PN-EN ISO 3766:2006.

Materiały:
Beton C16/
Stal # RB4
Stal ø StOS
Otulina c=2
Stal S235JR

– poziom porównawczy +-0,