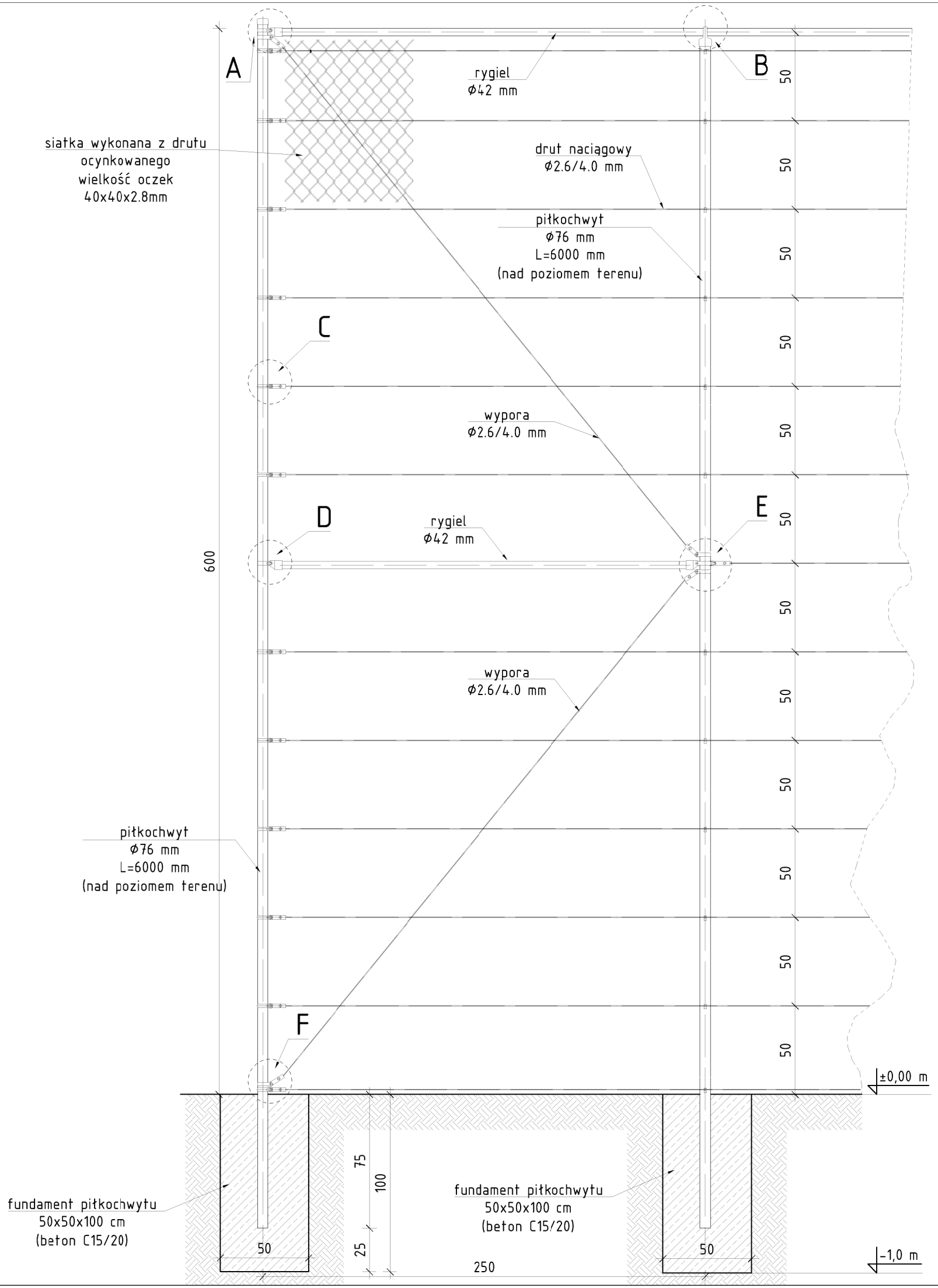

SZCZEGÓŁ "A"

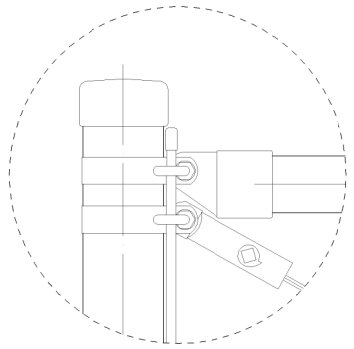

SZCZEGÓŁ "B"

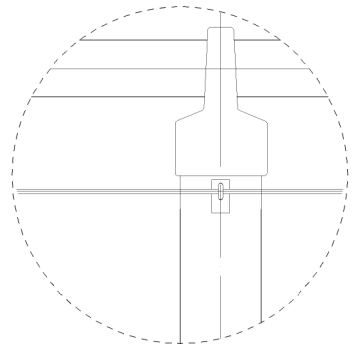

SZCZEGÓŁ "C"

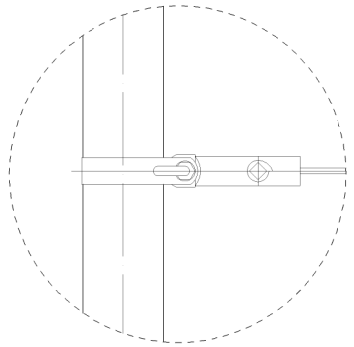

SZCZEGÓŁ "D"

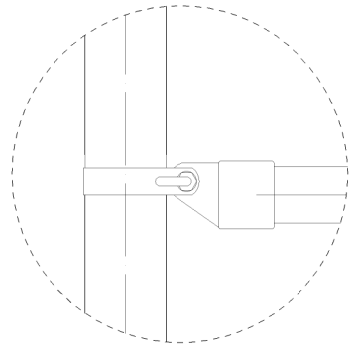

SZCZEGÓŁ "E"

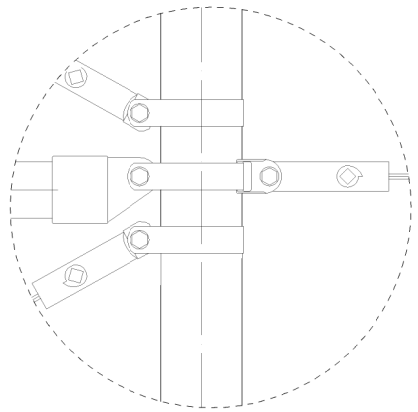

SZCZEGÓŁ "F"

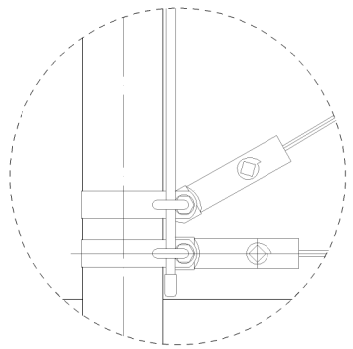

Biuro Realizacji Inwestycji
inż. Sławomir Sobusiak
ul. Plac Zwycięstwa 6/1
58-330 Jedlina-Zdrój

Projektant:	mgr inż. arch. Agnieszka Kwaśniak	UAN.V-7324/6/3/80/92	Data: 30.12.2016
Projektant:	mgr inż. Piotr Rajca	NBP.V.734/3/75/98	
Asystent:	Inż. Sławomir Sobusiak	26/DOŚ/03	
Asystent:	Piotr Namysło		Stadium: PW
Temat:	Centrum rekreacji w Mietkowie		Skala: 1:25
Adres:	dz. 174, 175/3, 173/1, 176/2, 180/2 OBRĘB 0007 MIETKÓW		
Inwestor:	Gmina Mietków ul. Kolejowa 35, 55-081 Mietków		Nr rys.:
Tytuł rys.:	SZCZEGÓŁ MOCOWANIA PIŁKOCHWYTU WYS. 6 M – PANEL SKRAJNY		6

Zastrzega się wszelkie prawa wynikające z Ustawy o prawie autorskim. Rysunek niniejszy nie może być w całości lub w części przerysowany, uzupełniony lub odstąpiony komukolwiek, bez pisemnej zgody firmy projektowej