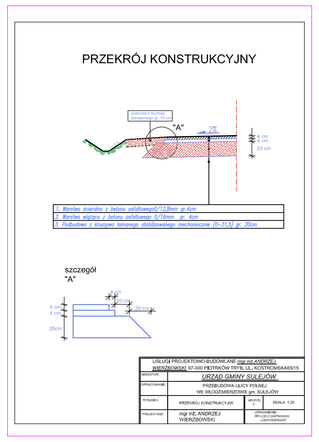

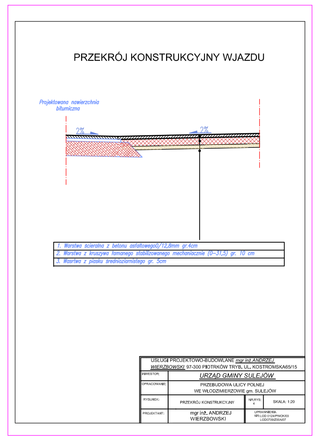

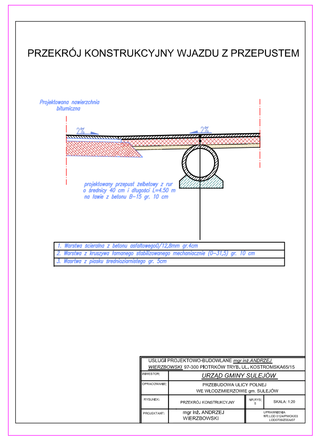

Przekrój normalny na prostej
od km 0+000,00 do km 0+186,00

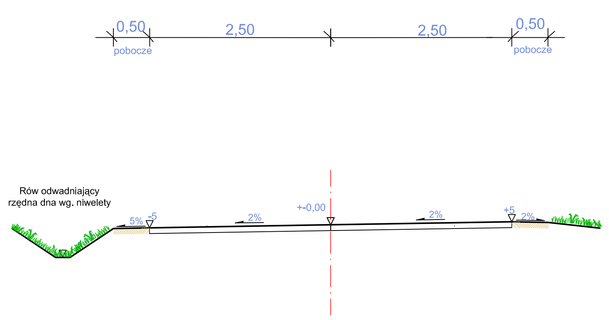

USŁUGI PROJEKTOWO-BUDOWLANE *mgr inż. ANDRZEJ WIERZBOWSKI* 97-300 PIOTRKÓW TRYB. UL. KOSTROMSKA65/15			
INWESTOR:	*URZĄD GMINY SULEJÓW*		
OPRACOWANIE:	PRZEBUDOWA ULICY POLNEJ WE WŁODZIMIERZOWIE gm. SULEJÓW		
RYSUNEK:	PRZEKRÓJ NORMALNY	NR.RYS: 6	SKALA: 1:50
PROJEKTANT:	mgr inż. ANDRZEJ WIERZBOWSKI	UPRAWNIENIA NR LOD 0170/PWOKOD LODO/700/2006/07	

Przekrój normalny na prostej oraz na łukach
od km 0+186,00 do km 1+202,00

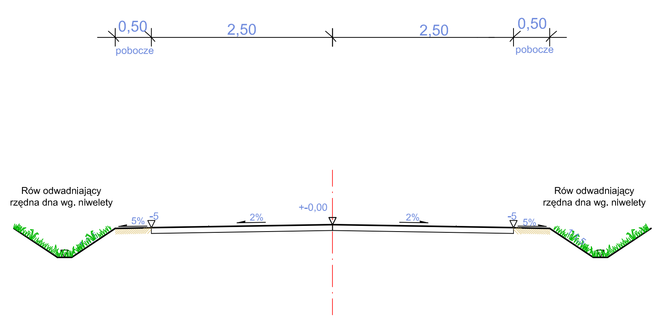

USŁUGI PROJEKTOWO-BUDOWLANE *mgr inż. ANDRZEJ WIERZBOWSKI* 97-300 PIOTRKÓW TRYB. UL. KOSTROMSKA65/15			
INWESTOR:	*URZĄD GMINY SULEJÓW*		
OPRACOWANIE:	PRZEBUDOWA ULICY POLNEJ WE WŁODZIMIERZOWIE gm. SULEJÓW		
RYSUNEK:	PRZEKRÓJ NORMALNY	NR.RYS: 7	SKALA: 1:50
PROJEKTANT:	mgr inż. ANDRZEJ WIERZBOWSKI	UPRAWNIENIA NR LOD 0170/PWOKOD LODO/700/2006/07	