290

STAROSTWO POWIATOWE
w KOŃSKICH
Wydział Budownictwa i Gospodarki
Przestrzennej
26-200 Końskie, ul. Staszica 2

PRZEKRÓJ I - I

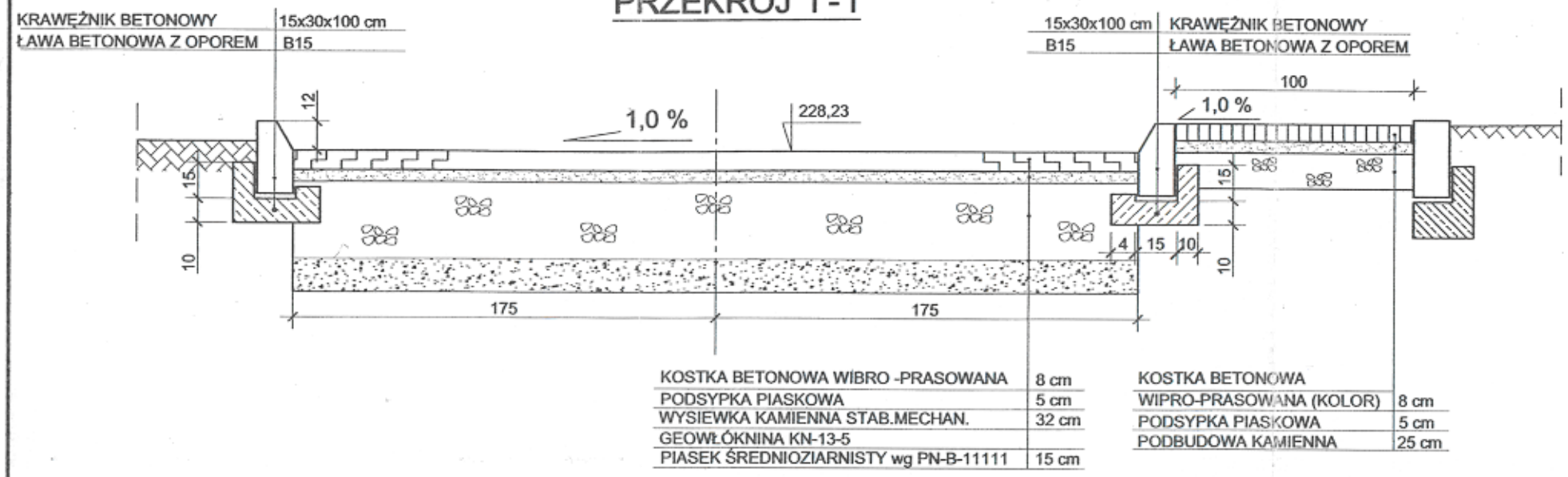

PRZEKRÓJ II - II

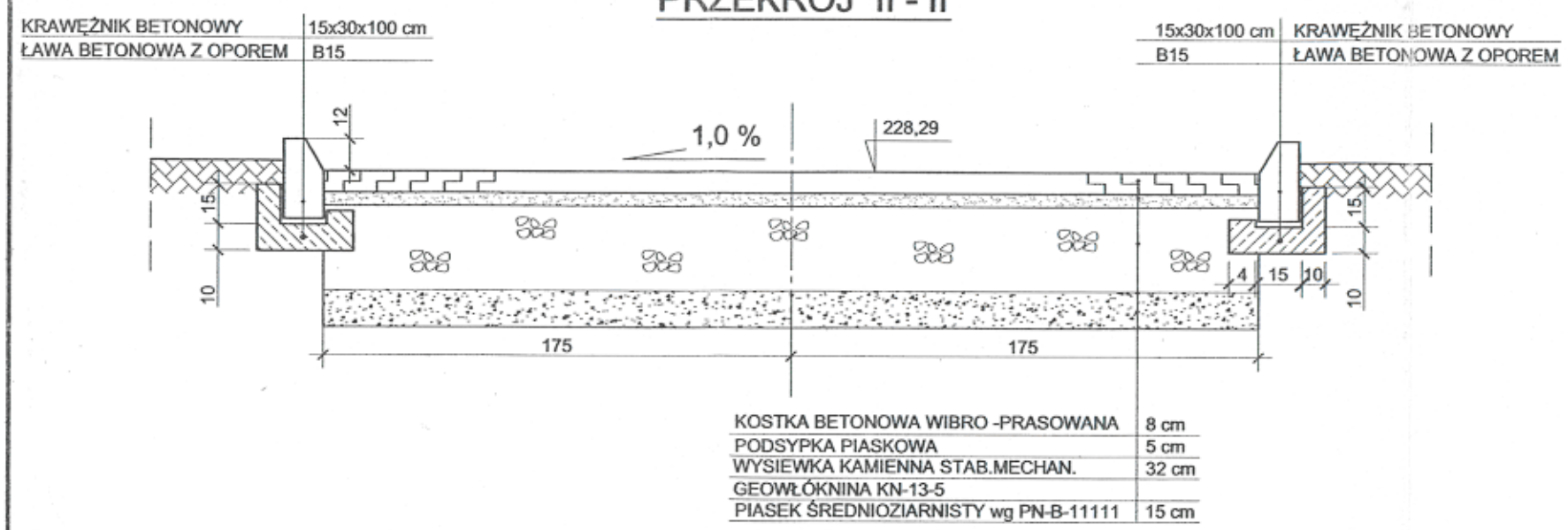

PRZEKRÓJ III - III

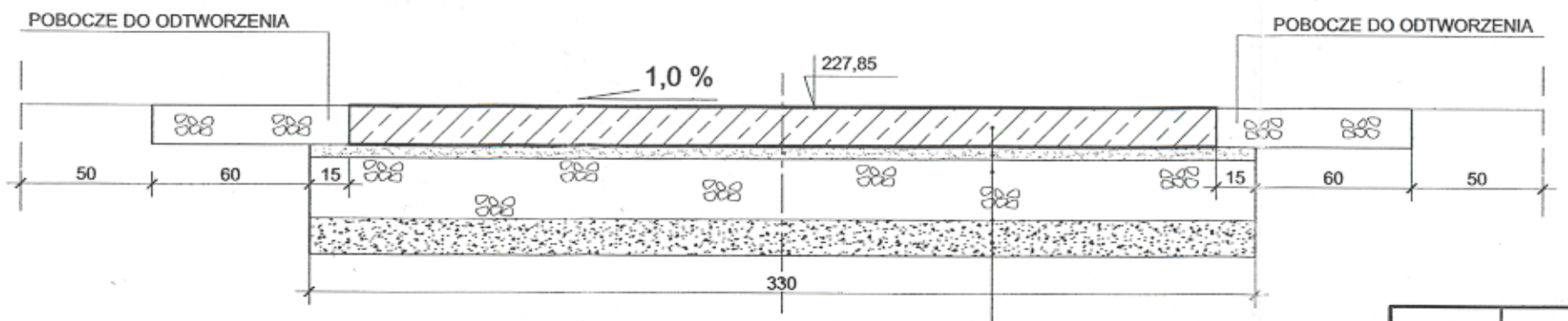

PŁYTA ŻELBETOWA DROGOWA ZWYKŁA 300x150x15	15 cm
PODSYPKA PIASKOWA	5 cm
WYSIEWKA KAMIENNA STAB.MECHAN.	25 cm
GEOWŁÓKNINA KN-13-5	
PIASEK ŚREDNIOZIARNISTY wg PN-B-11111	15cm

PRZEKROJE KONSTRUKCYJNE NAWIERZCHNI
SKALA 1 : 25

	Imię i Nazwisko	Data	Nr uprawnień	Podpis	Inwestor: Gmina RADOSZYCE
Opracował:	mgr inż. Piotr Wanat	04.2006			Obiekt, adres: Modernizacja i rozbudowa oczyszczalni ścieków w m. **RADOSZYCE** Nr ew. działek 3042, 3045, 3046, 3047, 3048, 3049, 3050, 3051, 3055/1, 7406, 3052, 3053, 3054, 3197/1
	mgr inż. Tomasz Kozień	04.2006	MAP/0260/PWOS/04		
Projektował:	mgr inż. Wojciech Sosin	04.2006	BPP.UPR.61/84		

Tytuł rysunku: PRZEKROJE KONSTRUKCYJNE NAWIERZCHNI

SUMAX® SP. Z O.O.
BIURO TECHNICZNO - HANDLOWE
31-465 KRAKÓW, ul. Dzielskiego 2
tel. (012) 413 77 75, 413 69 64
fax (012) 411 91 18

Stadium:	Nr rejestracyjny:	Skala:	Nr rysunku:
PROJEKT BUDOWLANY	PR-0122	1:25	RD-7/D

Rysunek wykonano przy użyciu programu: **AUTODESK ARCHITECTURAL DESKTOP 3.3 PL. Numery licencji: 700-51058162, 700-51058163,700-51058164,700-51058165,700-51058166,700-51058167 ,700-51058168,700-51065004,700-51157284, 700-50932891.** Rysunek jest własnością firmy WPPU SUMAX® Sp. zo.o. Bez pisemnego zezwolenia nie może być kopiowany, rozpowszechniany, ani udostępniany osobom trzecim. Wszelkie prawa autorskie zastrzeżone dla WPPU SUMAX® Sp. z o.o.