SZCZEGÓŁ STUDNI REWIZYJNEJ - SR2, SR3
SKALA 1:25

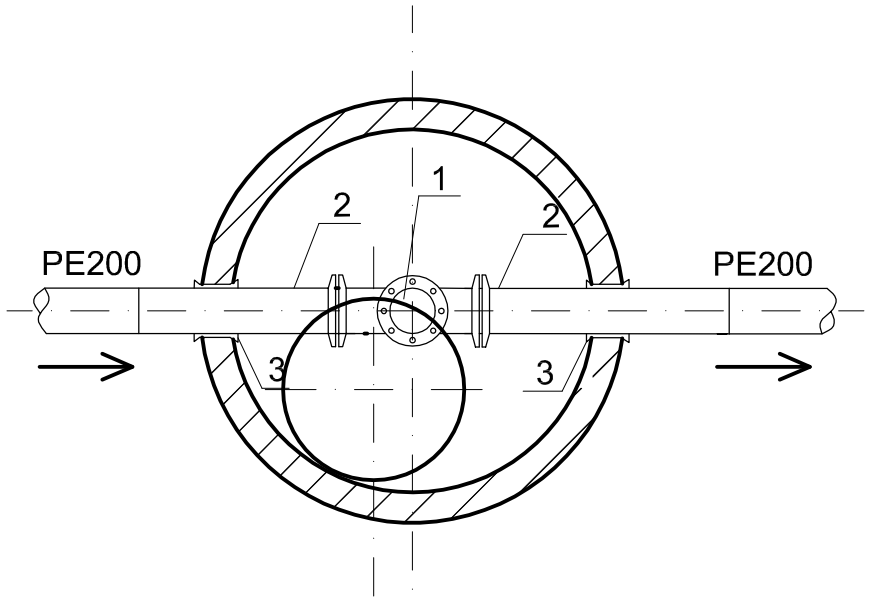

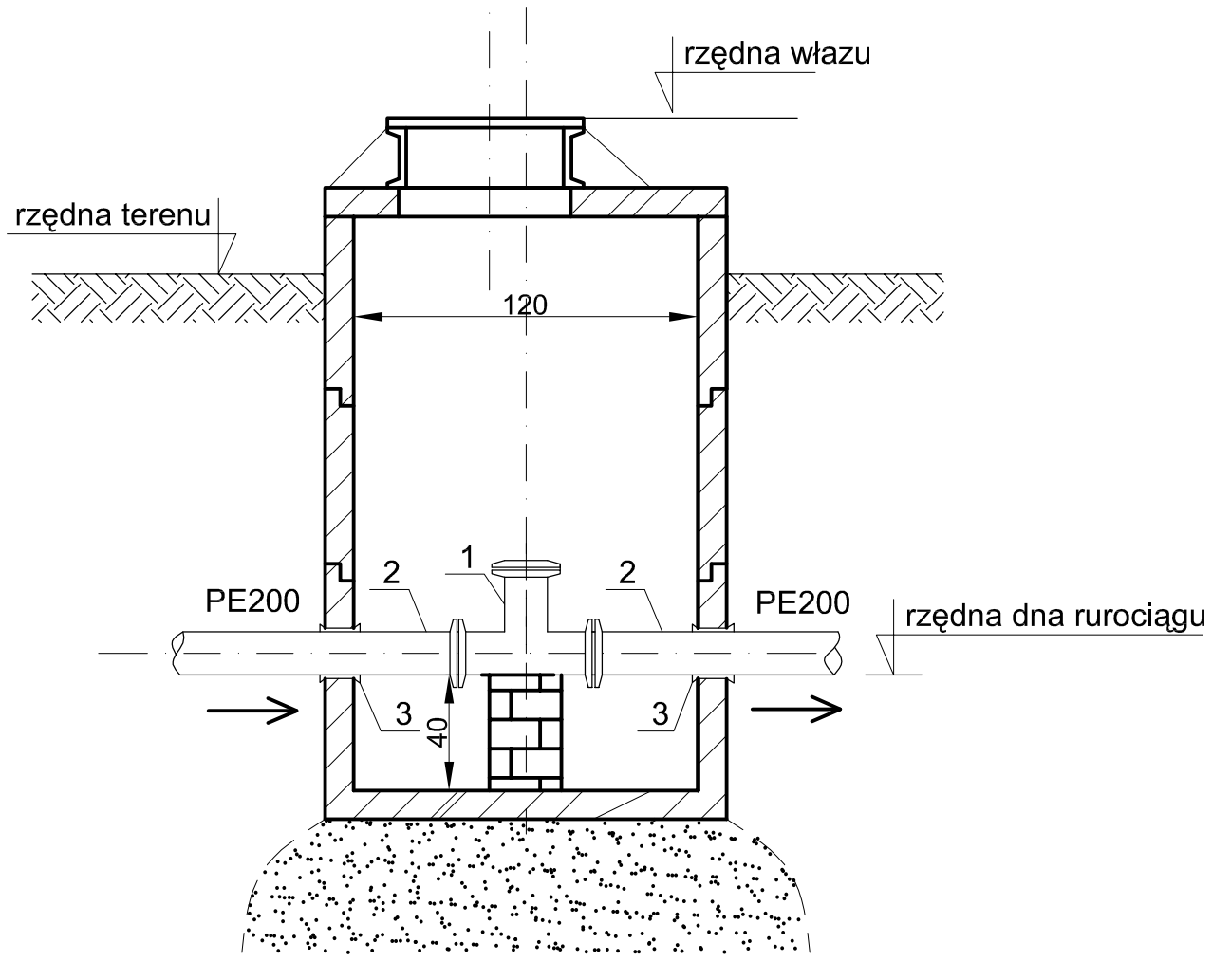

Nr studzienki odwadniającej	RZĘDNA TERENU	RZĘDNA WŁAZU	RZĘDNA DNA RUROCIĄGU TŁOCZNEGO	RZĘDNA DNA STUDNI	Hc
SR2	117,15	118,00	115,35	114,95	3,05
SR3	117,45	118,00	115,59	115,19	2,81

OZNACZENIA:

1 - trójnik żeliwny kołnierzowy HAWLE 200/200 Nr 8510
zakończony ślepym kołnierzem -szt. 1

2 - prostka jednokołnierzowa PE200 - szt. 2

3 - przejście szczelne przez ścianę studni d=200 - szt. 2

PROKOBUD
Projektowanie , Konsultacje , Budowa
ul. Melanii 16,
05-500 PIASECZNO-CHYLICZKI
Tel / Fax: (0-22) 715 52 61

Inwestycja :	*Kanalizacja sanitarna podciśnieniowa w m. Gadka gm. Kołbiel*
Obiekt :	*Przejście rurociągu tłocznego PE200 pod dnem rzeki Świder*
Rysunek :	*Schemat studzienki rewizyjnej – SR2,SR3*

Projektanci :	Specjalność :	Nr uprawnień :	Data :	Podpis :	Stadium :
mgr inż. Lidia Trawińska	*Inst.-inż.*	LUB/0167 /PWOS/05	06.2006 r.		*Projekt budowlany*
mgr inż. Marcin Podlaszewski	*Inst.-inż.*				Skala : 1:25
mgr inż. Joanna Sternik	*Inst -inż*				
mgr inż. Andrzej Stańczak	*Inst -inż*				
Sprawdzający: mgr inż. Mirosław Wnuk	*Inst.-inż.*	5/Lb/96			Nr rys. **3**