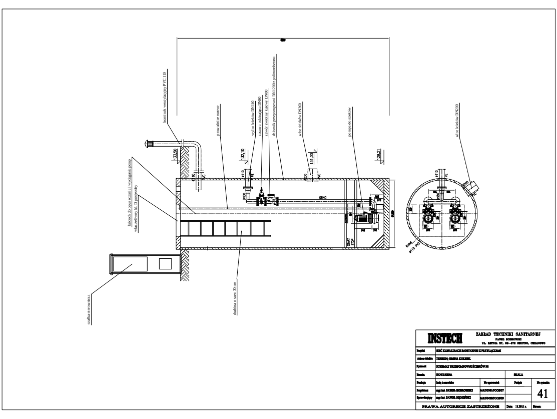
INSTECH
ZAKŁAD TECHNIKI SANITARNEJ
SIEĆ KANALIZACJI SANITARNEJ Z PRZYŁĄCZAMI
SANITARNA
SKALA
PRAWA AUTORSKIE ZASTRZEŻONE
Data: 11.2011 r.
41

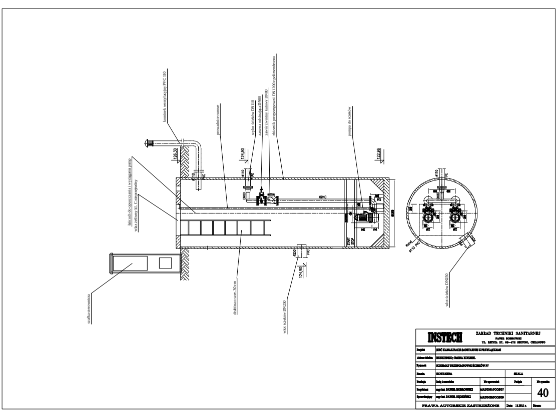
INSTECH
ZAKŁAD TECHNIKI SANITARNEJ
PRAWA AUTORSKIE ZASTRZEŻONE
40

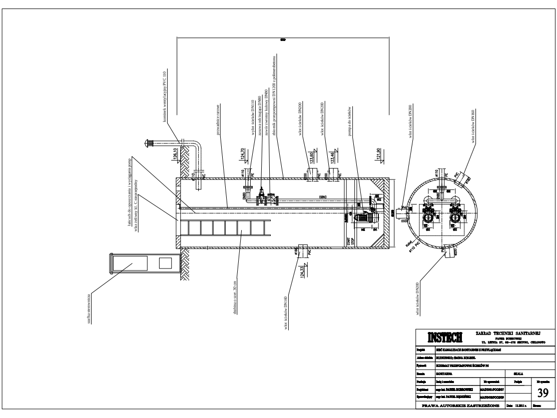
INSTECH
ZAKŁAD TECHNIKI SANITARNEJ
PRAWA AUTORSKIE ZASTRZEŻONE
39

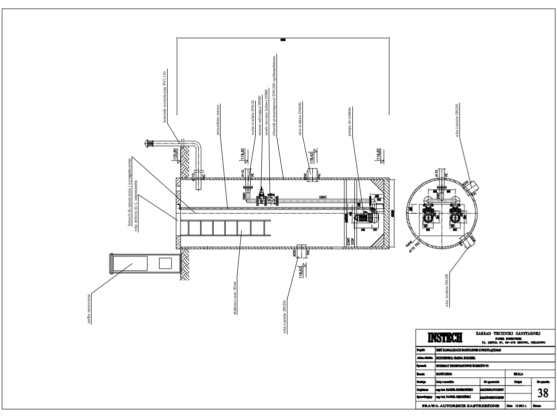
INSTECH
ZAKŁAD TECHNIKI SANITARNEJ
PRAWA AUTORSKIE ZASTRZEŻONE
38

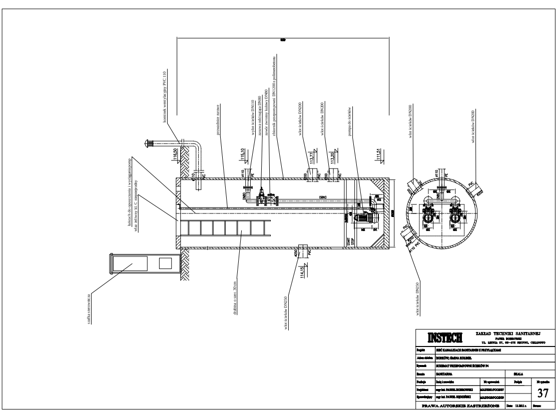
INSTECH
ZAKŁAD TECHNIKI SANITARNEJ
PRAWA AUTORSKIE ZASTRZEŻONE
37

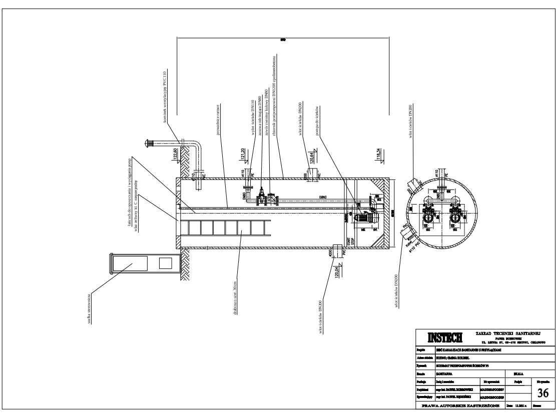
INSTECH
ZAKŁAD TECHNIKI SANITARNEJ
PRAWA AUTORSKIE ZASTRZEŻONE
36

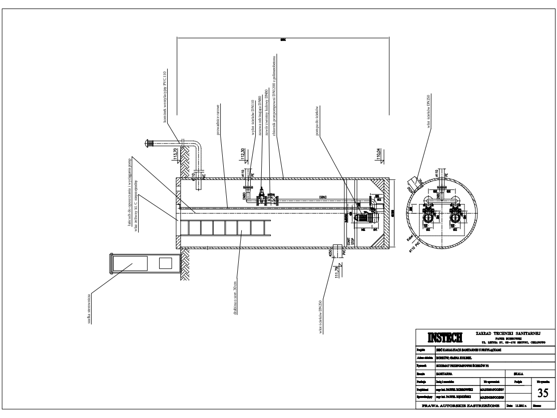
INSTECH
ZAKŁAD TECHNIKI SANITARNEJ
PRAWA AUTORSKIE ZASTRZEŻONE
35

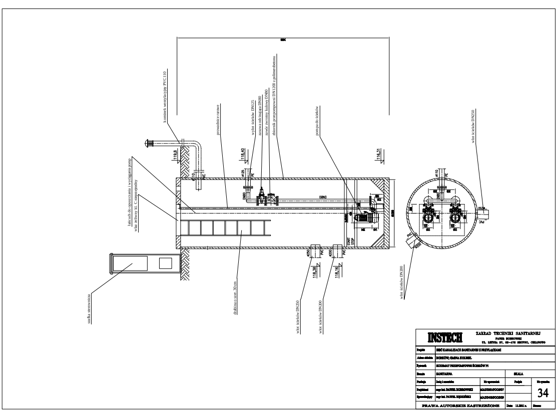
INSTECH
ZAKŁAD TECHNIKI SANITARNEJ
PRAWA AUTORSKIE ZASTRZEŻONE
34