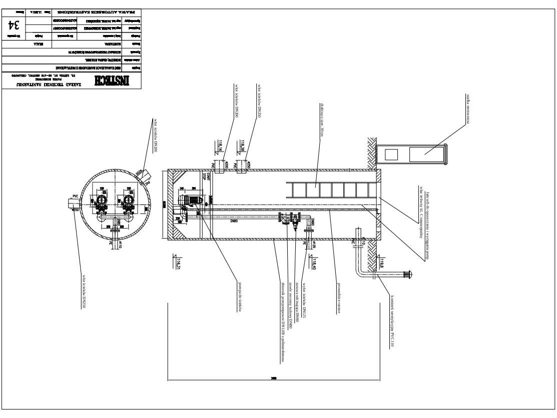
ZAKŁAD TECHNIKI SANITARNEJ
INSTECH
PRAWA AUTORSKIE ZASTRZEŻONE
SANITARNA
SKALA
34
wlot ścieków DN200
wlot ścieków DN250
PVC
PE
DN80
116,31

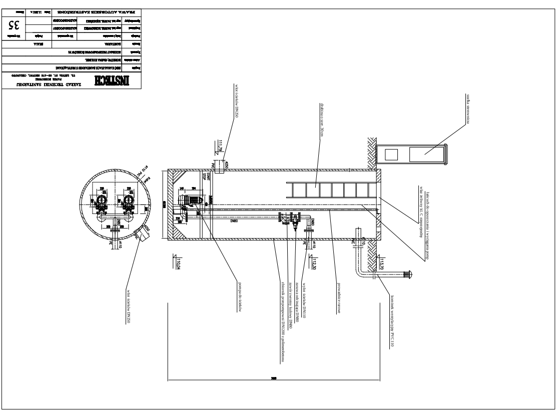
ZAKŁAD TECHNIKI SANITARNEJ
INSTECH
PRAWA AUTORSKIE ZASTRZEŻONE
35

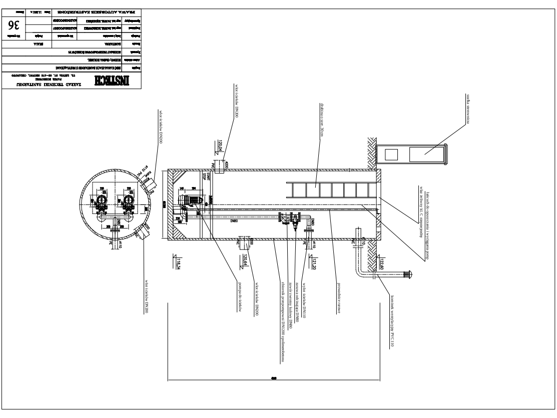
ZAKŁAD TECHNIKI SANITARNEJ
INSTECH
PRAWA AUTORSKIE ZASTRZEŻONE
36

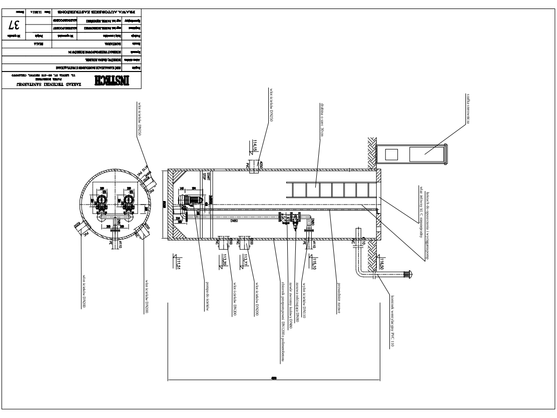
ZAKŁAD TECHNIKI SANITARNEJ
INSTECH
PRAWA AUTORSKIE ZASTRZEŻONE
37

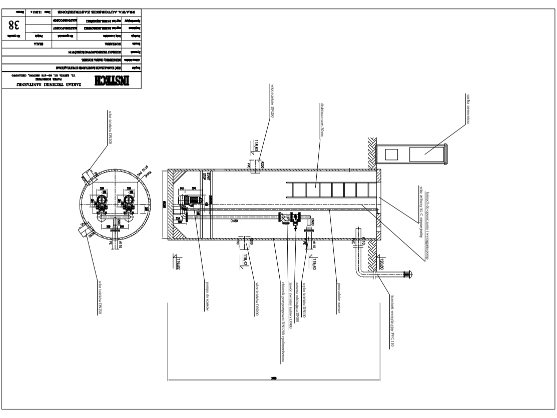
ZAKŁAD TECHNIKI SANITARNEJ
INSTECH
PRAWA AUTORSKIE ZASTRZEŻONE
38

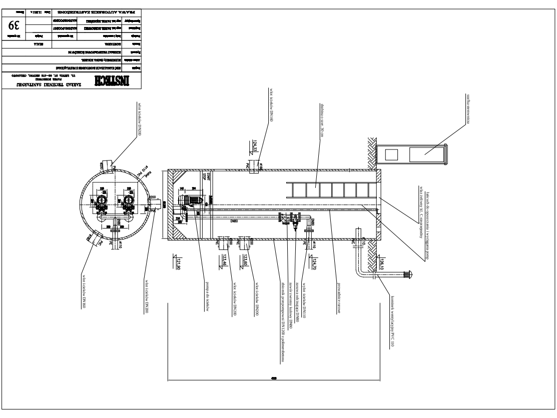
ZAKŁAD TECHNIKI SANITARNEJ
INSTECH
PRAWA AUTORSKIE ZASTRZEŻONE
39

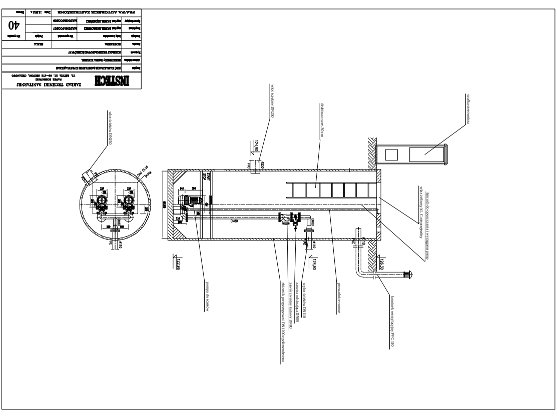
ZAKŁAD TECHNIKI SANITARNEJ
INSTECH
PRAWA AUTORSKIE ZASTRZEŻONE
40

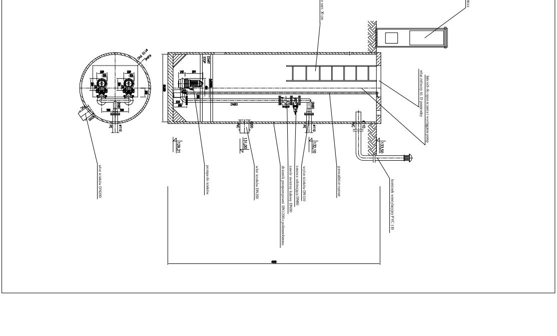
ZAKŁAD TECHNIKI SANITARNEJ
INSTECH
PRAWA AUTORSKIE ZASTRZEŻONE
41