FUNDAMENT ZBIORNIKA PODCISNIENIOWEGO

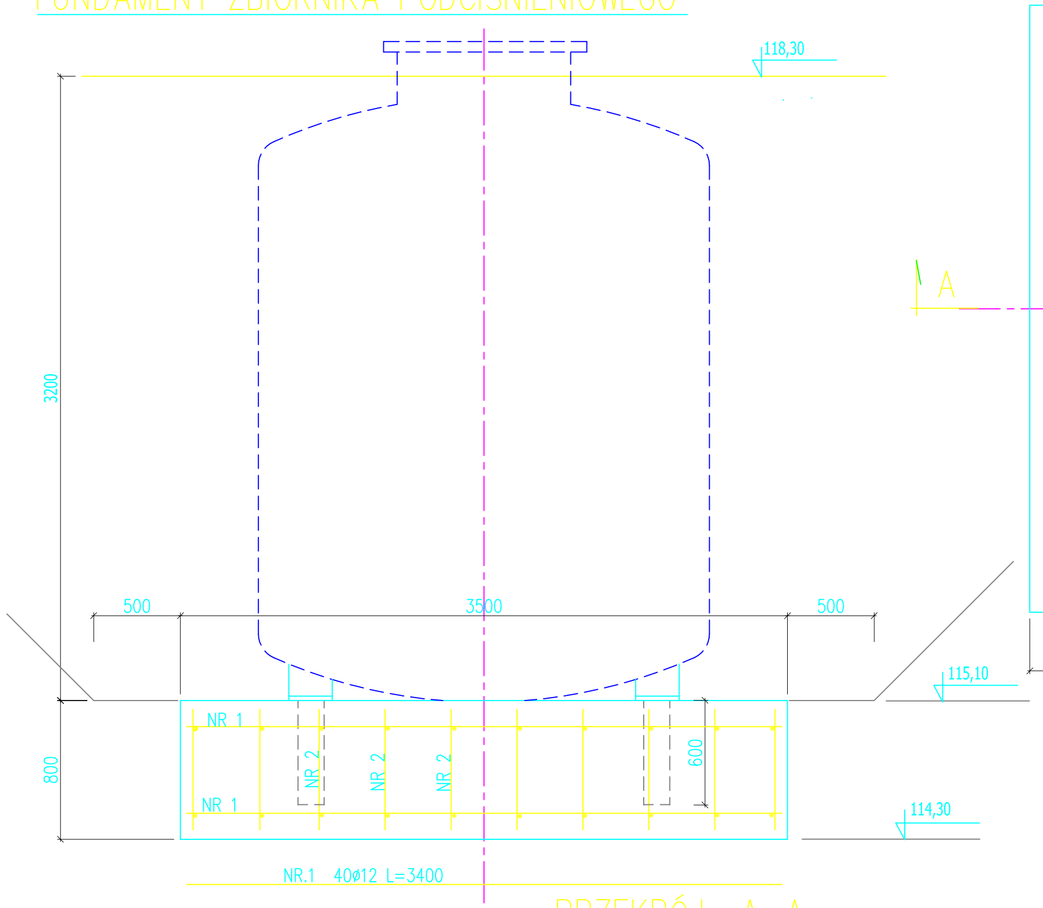

PRZEKRÓJ A–A

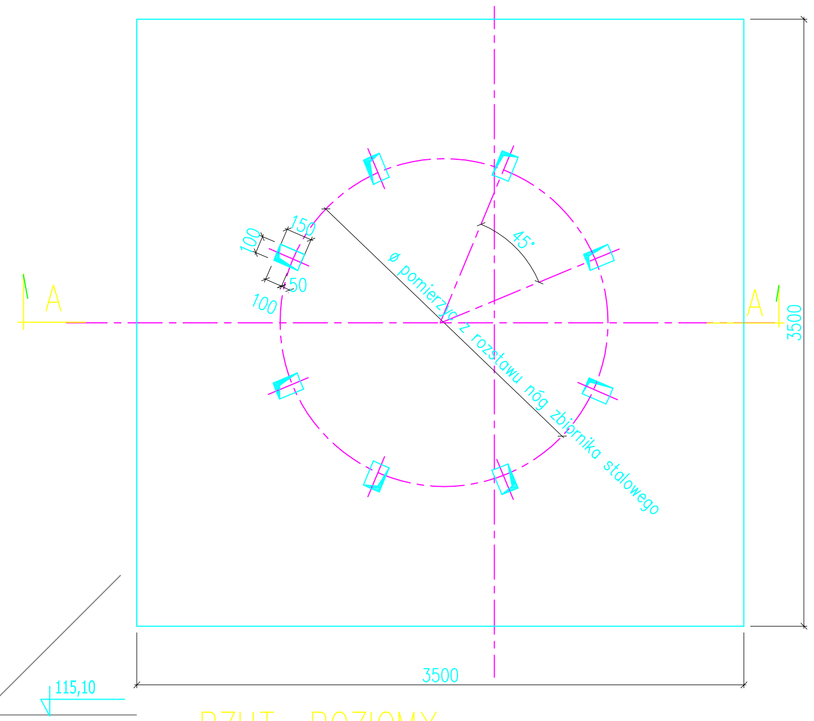

RZUT POZIOMY

BETON B20
STAL A–III, 34GS

WYKAZ STALI dla 1 fundamentu

NR	Ø	DŁUG.	SZT.	ELEM.	DŁUG. W MB
					St0 ø12
1	12	3400	40	1	136
2	12	750	100		75
RAZEM MB					211
WAGA 1MB					0,888
RAZEM KG					187

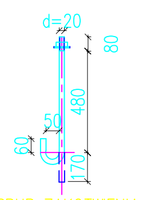

WYMIARY SRUB ZAKOTWIENIA
ø20 SZT.8

ProKoBud PROJEKTOWANIE, KONSULTACJE, BUDOWA					05-500 Piaseczno-Chyżówki ul. Mehoni 16
Inwestycja:	KANALIZACJA SANITARNA dla m. KOLBIEL i GĄDKI, gm. Kolbiel				
Obiekt:	STACJA PODCIŚNIENIOWA SP-2, GĄDKI				
Rysunek:	FUNDAMENT ZBIORNIKA PODCIŚNIENIOWEGO - KONSTRUKCJA				
Projektanci:	Specjalność:	Nr uprawnień:	Data:	Podpis:	Stadium: PROJEKT BUDOWLANY
mgr inż. Jerzy Wójcik	konstr.-inżyn.	224/67	06.2006		Skala: 1:25
inż. Piotr Szczepański	konstr.-inżyn.		06.2006		
Sprawdzający:					Nr rys. 7
inż. Eugenia Dąbrowska	konstr.-inżyn.	36.69/77	06.2006		

murłatę kotwić w wieńcu
prętami ø12 co 1.5m

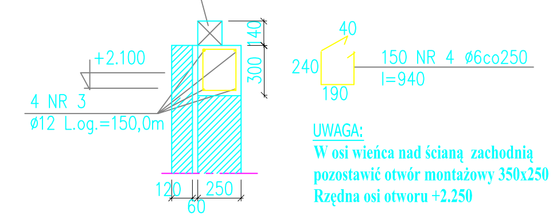

UWAGA:
W osi wieńca nad ścianą zachodnią pozostawić otwór montażowy 350x250
Rzędna osi otworu +2.250

ZBROJENIE WIEŃCA "W"

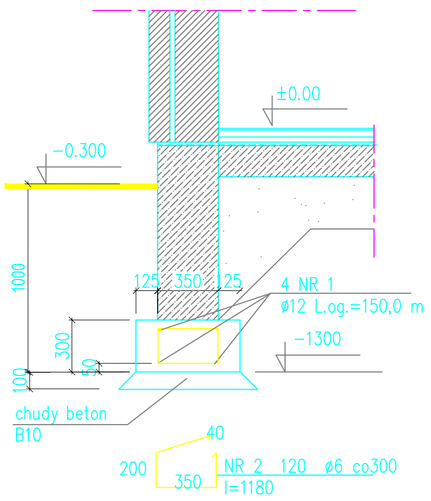

ZBROJENIE ŁAWY FUNDAMENTOWEJ

WYKAZ STALI

NR	Ø	DŁUG. mm	SZT.	DŁUG. W MB ø06	DŁUG. W MB ø012
1	12	150000	1	–	150,0
2	6	1180	120	141,6	–
3	12	150000	1	–	150,0
4	6	940	150	141,0	–
RAZEM MB				282,6	300,0
WAGA 1MB				0,222	0,888
RAZEM KG				62,7	264,4

BETON B20
STAL St0, A–0

ProKoBud PROJEKTOWANIE, KONSULTACJE, BUDOWA					05-500 Piaseczno-Chyżówki ul. Mehoni 16
Inwestycja:	KANALIZACJA SANITARNA dla m. KOLBIEL i GĄDKI, gm. Kolbiel				
Obiekt:	STACJA PODCIŚNIENIOWA SP-2, GĄDKI				
Rysunek:	RUROCIĄG SPĘDZONY - ZAGĘSZCZOŁY KONSTRUKCYJNE				
Projektanci:	Specjalność:	Nr uprawnień:	Data:	Podpis:	Stadium: PROJEKT BUDOWLANY
mgr inż. Jerzy Wójcik	konstr.-inżyn.	224/67	06.2006		Skala: 1:25
inż. Piotr Szczepański	konstr.-inżyn.		06.2006		
Sprawdzający:					Nr rys. 6
inż. Eugenia Dąbrowska	konstr.-inżyn.	36.69/77	06.2006		