PRZEKROJ B-B

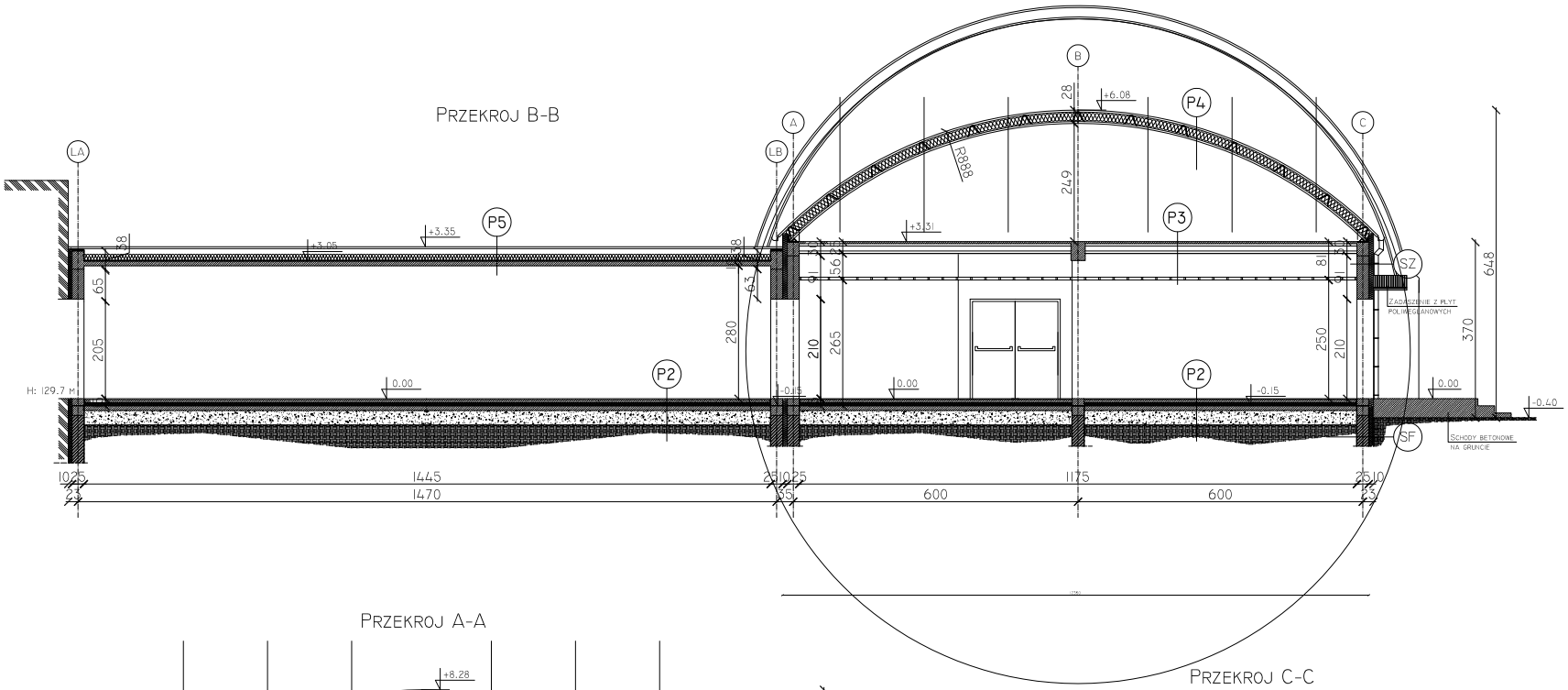

PRZEKROJ A-A

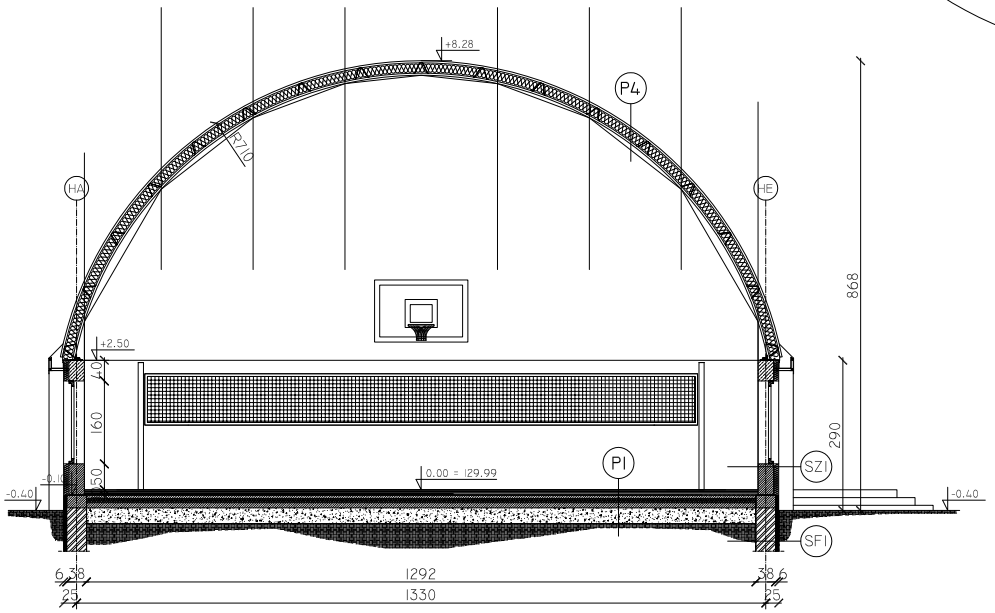

PRZEKROJ C-C

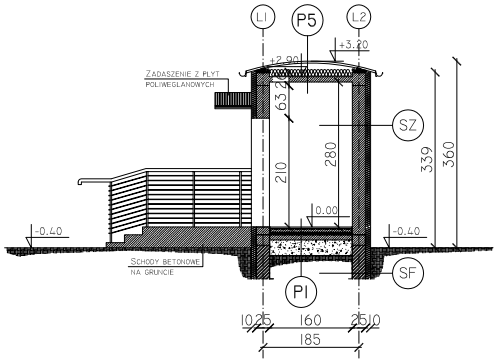

P1

- WYKL. SPORTOWA NP. TARKETT LINOSPORT 4 MM
- PLYTA OSB-3 LUB V313 - 10MM
- PLYTA OSB-3 LUB V313 - 10MM
- FOLIA IZOLACYJNA
- SLEPA PODLOGA Z DESEK O WYM. 19x90 MM
- LEGARY DREWNIANE O WYM. 19x90 MM
- LEGARY DREWNIANE O WYM. 25x90MM
- KLINY POZIOMUJACE, ULOZONE W ROZSTAWIE OSIOWYM CO 500 MM
- FOLIA IZOLACYJNA PE
- PODLOZE BET. B-15 GR. 7,0 CM ZBROJONE F14,5 #15x15 CM
- PLYTA STYROP. XPS 5CM
- PODLOZE BET. B-15 GR. 8 CM
- PODSYPKA ZAGESZCZONA PIASKOWA 40 CM

P2

- WYKONCZENIE PODLOGI 2 CM
- JASTRYCH CEMENTOWY 6 CM
- IZOLACJA TERMICZNA - STYROPIAN FS-20 7 CM
- FOLIA IZOLACYJNA
- WARSTWA WYROWNAWCZA - BETON B10 10 CM
- PODSYPKA PIASKOWA 30 CM - STABILIZOWANA

P3

- NADBETON 4 CM
- PUSTAKI JS 1 - 21 CM
- SUFIT PODWIESZ. RIGIPS 12,5 MM NA RUSZCIE STALOWYM

P4

- BLACHA TRAPEZOWA LT-40 GR. 1.0 MM
- IZOLACJA TERMICZNA Z WLÓKIEN CELULOZOWYCH EKOFIBER GR. 20 CM
- BLACHA TRAPEZOWA LT-40 GR. 1.0 MM

P5

- BLACHA TRAPEZOWA GR. 4 CM
- IZOLACJA TERMICZNA - EKOFIBER 16 CM
- STROP ZELBETOWY GR. 10 CM
- TYNK GIPSOWY GR. 1 CM

SF

- IZOPLAST R+B
- BLOCZEK BETONOWY GR. 25 (38) CM
- TYNK RAPOWANY GR. 1 CM
- IZOPLAST R+B
- IZOLACJA TERMICZNA - STYROPIAN FS-10 10 (4) CM
- SIATKA NA KLEJU
- FOLIA KUBELKOWA

SZ

- TYNK CEM - WAP GR. 1 MM
- PUSTAK Z BET. KOMÓRK. GR. 24 (30) CM
- IZOLACJA TERMICZNA - STYROPIAN FS-15 GR. 10 CM
- SIATKA NA KLEJU
- TYNK MINERALNY CIENKOWARSTWOWY GR. 1 CM

UWAGA:

1. WYSOKOSCI STROPU PRZYJAC ZGODNIE Z PROJEKTEM KONSTRUKCJI.
2. WYSOKOSCI STOPNI SCHODÓW ZEWNETRZNYCH DOSTOSOWAC DO RZECZYWISTYCH WARUNKOW.

OBIEKT: SALA SPORTOWA	IGLOBUD PROJEKTOWANIE I WYKONAWSTWO SP. Z O. O. UL. MIESZKA I 118 43-155 BIERUN		NR UPR.:	PODPIS:
LOKALIZACJA: SZKOLA PODSTAWOWA CZLEKOWKA 62 DZ. NR EW. 422/1	OPRACOWAL:	MGR INZ. MICHAL SKORUPA		
	PROJEKTOWAL:	ARCH. KRZYSZTOF BANASIK	772/01	
	SPRAWDZIL:	ARCH. WOJCIECH DOROBISZ	108/02	
INWESTOR: GMINA KOLBIEL UL. SZKOLNA 1 05-340 KOLBIEL	TEMAT:	PRZEKROJE POPRZECZNE A-A ; B-B ; C-C.		
	SKALA: 1:100	DATA: 12.2008	RYS. NR. A-05	