PROJEKT ŁAPACZA ZAWIESIN WRAZ Z PRZEKROJAMI
SKALA 1:100

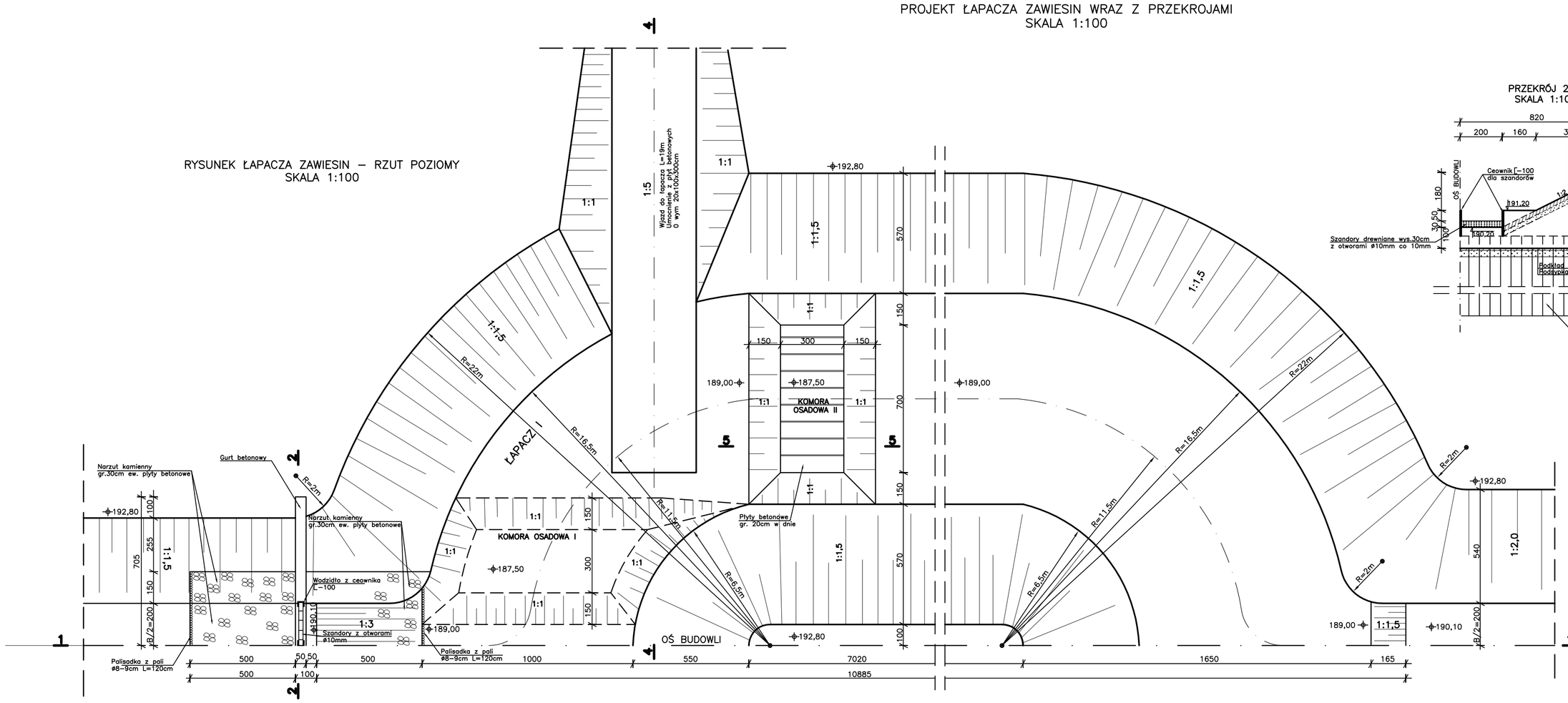

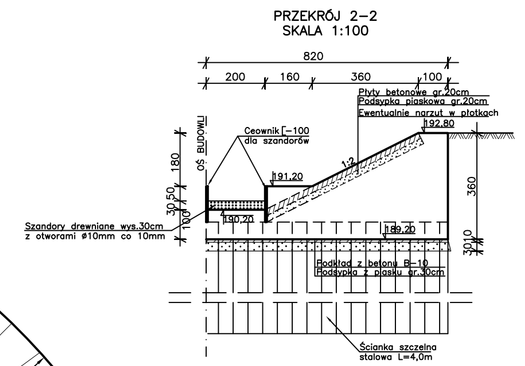

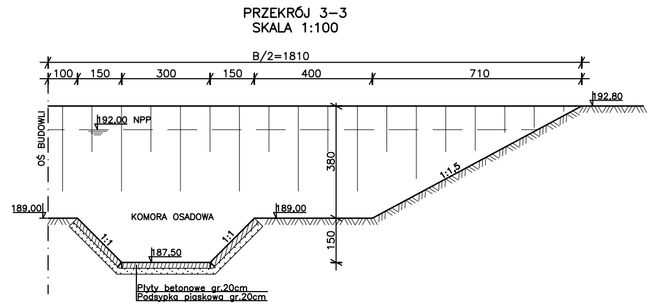

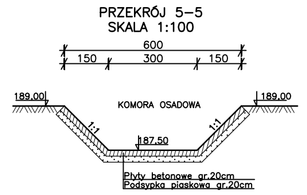

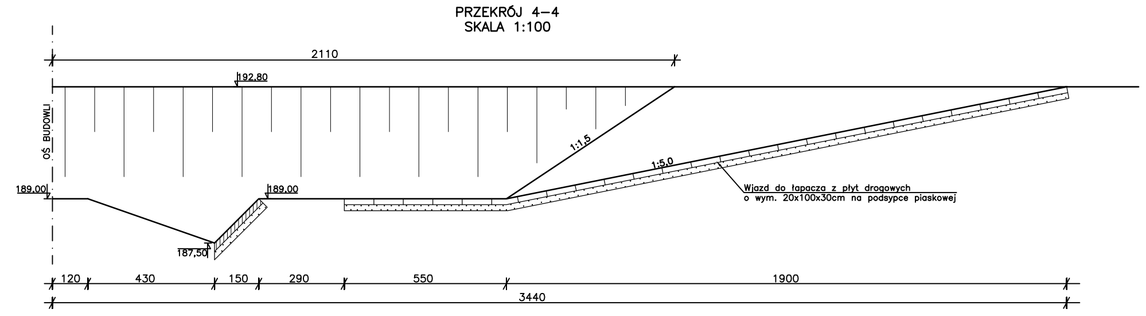

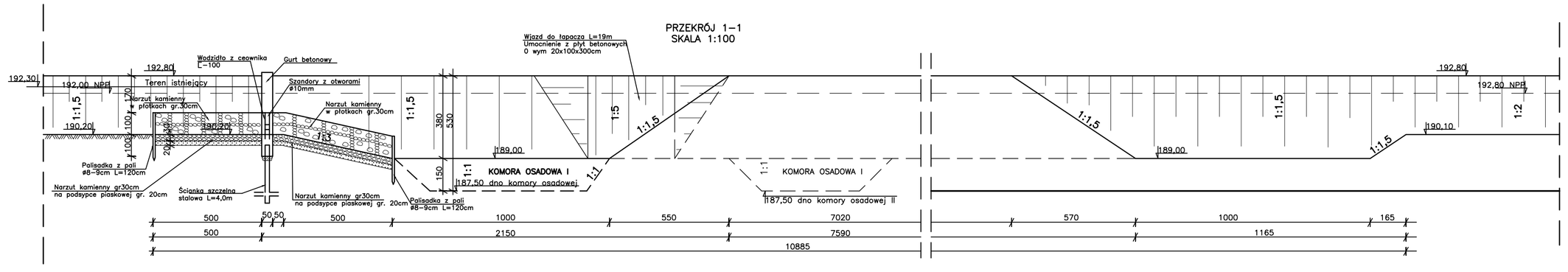

BIURO INŻYNIERII ŚRODOWISKA "INŻYNIERIA" 25-150 KIELCE					
					OŚ. BARWNEK 15/70
NAZWA OPRACOWANIA	Projekt budowlany pn: Budowa zbiornika retencyjnego na rzece Małoszówka w m. Słonowice, Donosy i Kazimierzy Wielkiej – aktualizacja				SKALA 1:100
NAZWA ZAŁĄCZNIKA	PROJEKT ŁAPACZA ZAWIESIN WRAZ Z PRZEKROJAMI				NR. RYS. 9
FUNKCJA	NAZWISKO I IMIĘ	SPECJALNOŚĆ	UPR. BUD.	DATA	PODPIS
Główny projektant	mgr inż. Jan Macheta	WOD.-MEL. SANITARNA	151/66/KL 558/94/KL	07.2010r.	
Projektował	mgr inż. Janusz Kowalczyk			07.2010r.	
Sprawdzający	mgr inż. Wacław Nalepa	HYDROTECHNICZNE	48/65/KL	07.2010r.	