ZBROJENIE PRZYCZÓŁKÓW

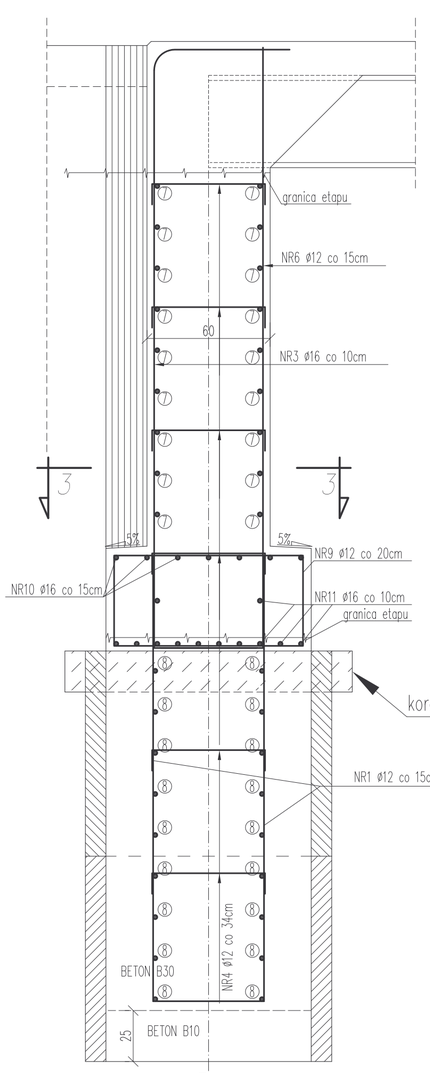

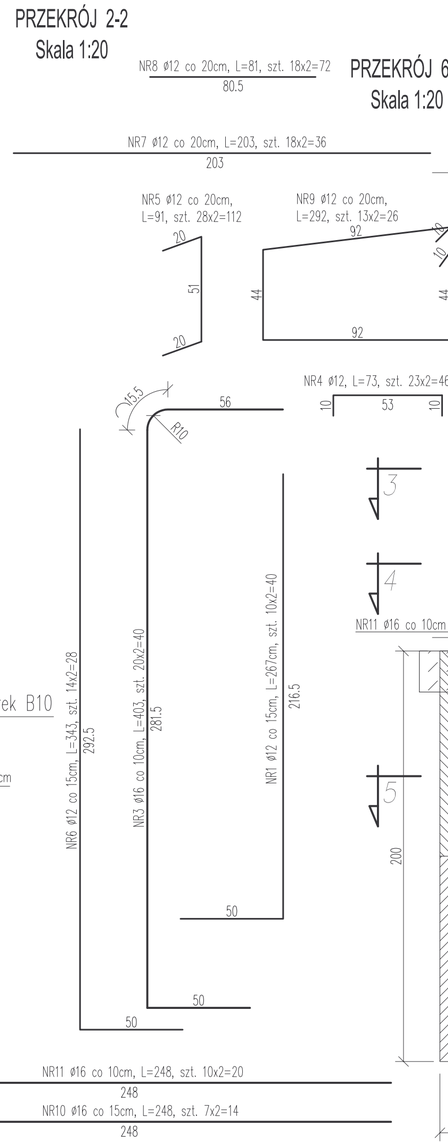

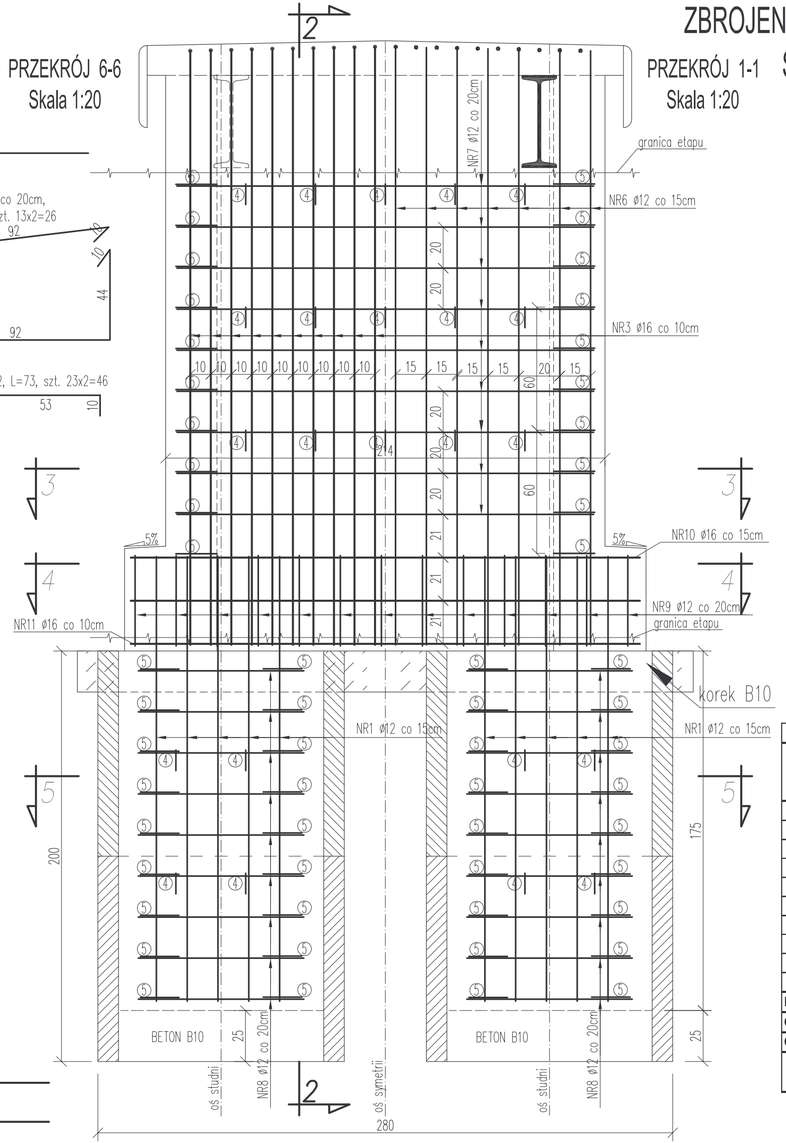

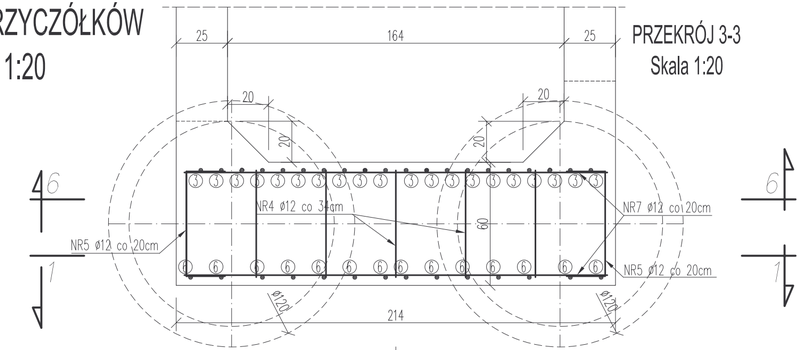

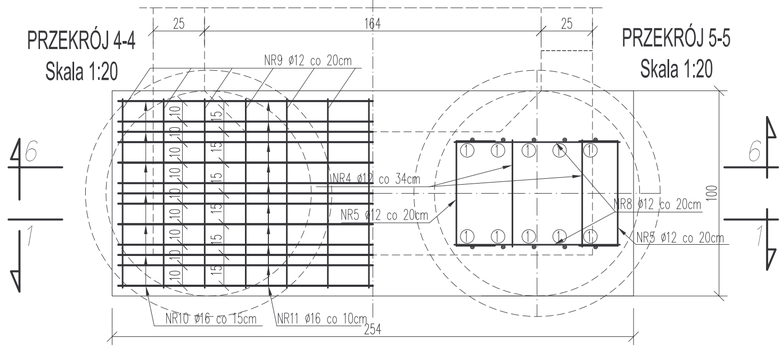

ZESTAWIENIE STALI ZBROJENIOWEJ DLA PRZYCZÓŁKÓW					
Nr pręta	Średnica pręta [mm]	Długość pręta [m]	Ilość prętów [szt.]	Łączna długość A-III N (BST 500S)	
				ø 12	ø 16
1	12	2,67	40	106,80	
3	16	4,03	40		161,20
4	12	0,73	46	33,58	
5	12	0,91	112	101,92	
6	12	3,43	28	96,04	
7	12	2,03	36	73,08	
8	12	0,81	72	58,32	
9	12	2,92	26	75,92	
10	16	2,48	14		34,72
11	16	2,48	20		49,60
Długość [m]				545,66	245,52
Ciężar jednostkowy [kg/m]				0,888	1,58
Ciężar łączny wg średnic [kg]				484,54608	387,9216
Ciężar łączny stali 2-óch przyczółków [kg]				872	

Stal zbrojeniowa: - klasy A-III N (BST 500S); Q = 872kg
Beton konstrukcyjny: - przyczółki - B 40; V=2x3,15m3=6,30m3
ławy fundamentowe - B 30; V=2x1,29m3=2,58m3
studnie fundamentowe - B 30; V=5,5m3
Beton niekonstrukcyjny: - korek - B 10; V=2x0,79m3=1,58m3
Minimalna otulina prętów - 3cm; połączenia prętów normowe

Jednostka projektująca:	Biuro Projektowo-Konsultingowe "MOSTY" Sławomir Leszczyński 05-300 Mińsk Mazowiecki, ul. Warszawska 250/95 m. 4 tel. 0-600-910-349, NIP 822-178-90-59, Regon 140953645			
Inwestor:	URZĄD GMINY W KARNIEWIE UL. PUŁTUSKA 3, 06-425 KARNIEWO,			
Temat:	BUDOWA KŁADKI DLA PIESZYCH NA RZECE PEŁTA W CIĄGU DROGI GMINNEJ W M. KARNIEWO			
Nazwa załącznika:	ZBROJENIE PRZYCZÓŁKA			
Stadium dokumentacji:	PB+PW	Branża:	MOSTOWA	
Wyszczególnienie	Imię i Nazwisko	Podpisy	Nr. upr.	Data VII 2009r.
Projektował:	mgr inż. SŁAWOMIR LESZCZYŃSKI		MAZ/0124/PWOM/05	Skala 1:20
Sprawdził:	mgr inż.TOMASZ KORDJAK		MAZ/0183/POOM/04	Rys. nr 5