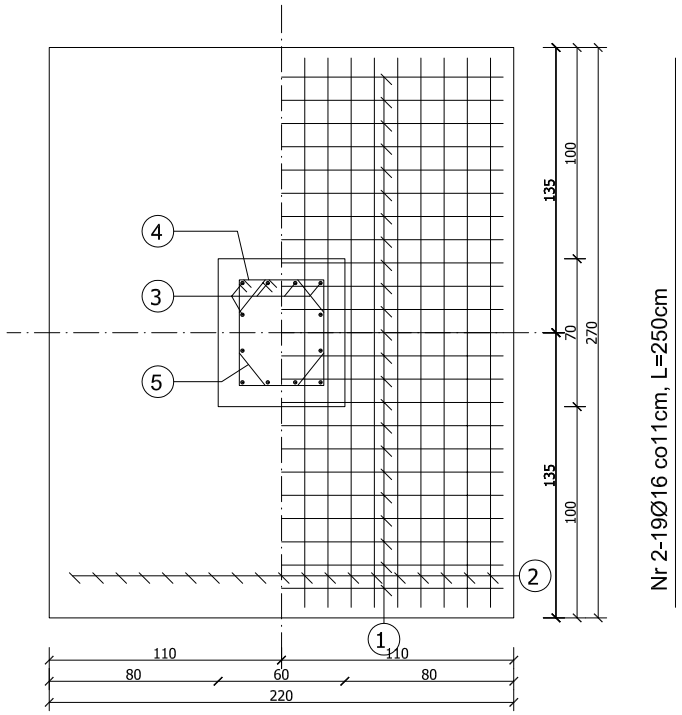

Nr 1-23Ø16 co11cm, L=210cm

Nr 2-19Ø16 co11cm, L=250cm

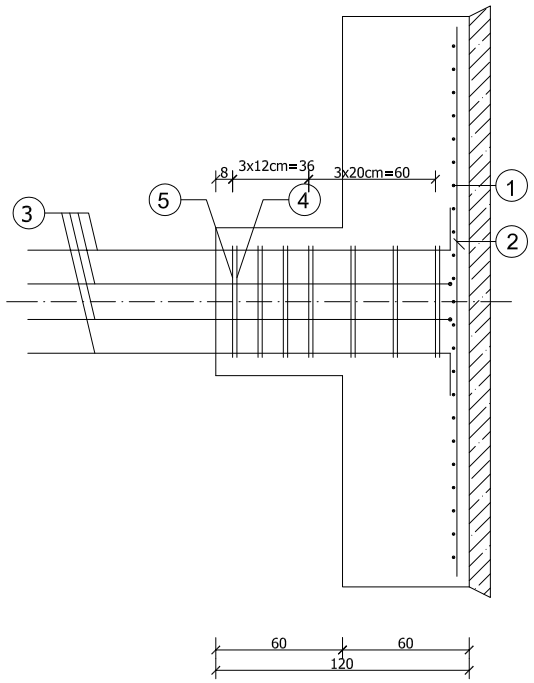

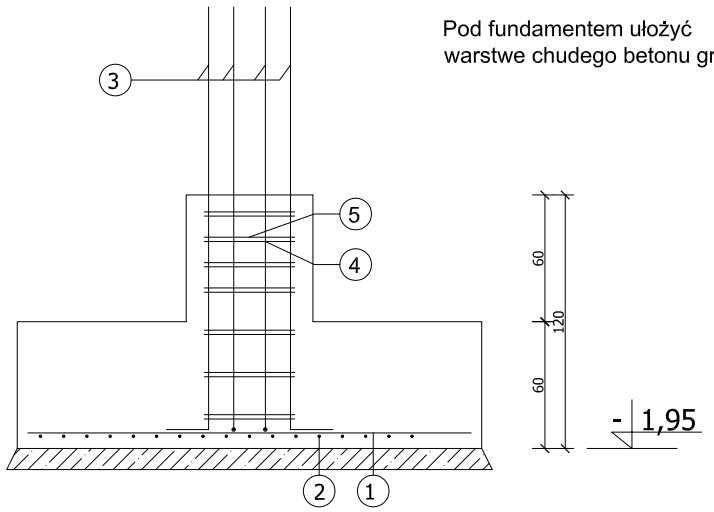

Pod fundamentem ułożyć warstwe chudego betonu gr. 10cm.

Zestawienie stali zbrojeniowej

Nr pr.	Śred. Ø	Długość (cm.)	Ilość (szt.)	Dł. łączna(m) Ø6	Ø12	Ø16
1	16	210	23			48,3
2	16	250	19			47,5
3	16	220	12			26,4
4	6	202	7	14,2		
5	6	164	7	11,5		
Długość całkowita (m.)				25,7	---	122,2
Masa pręta (kg/mb.)				0,222	0,888	1,579
Masa (kg)				6,0	---	193,0
Masa całkowita stali (kg)				199		

Beton B-20 fcd=10,6MPa
V=3,81m³
Stal A-0 fyd=190MPa
Stal A-III fyd=350MPa
Otulina prętów 5cm

Nr 3-12Ø16 L=220cm

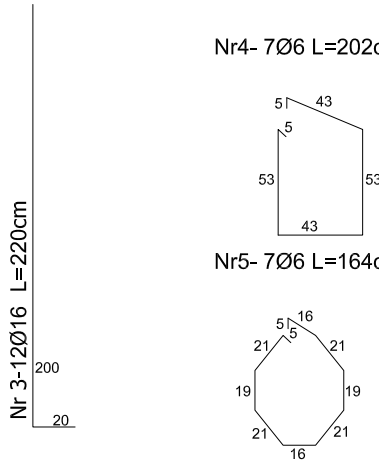

Nr4- 7Ø6 L=202cm.

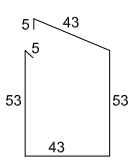

Nr5- 7Ø6 L=164cm.

Poz.F.4 Stopa fundamentowa

COMPLEX-PROJEKT
I Wrześniewska P Wrześniwesk I H Marcinkowska M Marcinkowska
64-000 KOŚCIAN UL MARCINIAKA 7 tel. 65 5123953

Obiekt	Sala sportowa		
Lokalizacja	Borowo dz. nr 320/15,320/17,320/21		Nr rys.
Inwestor	Gmina Czempiń		
Temat/Skala	Projekt budowlany 1:25		
Projektant	mgr inż arch Izabela Wrześniewska Nr upr 585/84/Lo	Data 01-05-2007	Podpis
Asystent	tech bud Waldemar Dąbrowski	Data 01-05-2007	Podpis
Weryfikator	mgr inż Janusz Zając Nr upr 881/86/Lo	Data 01-05-2007	Podpis