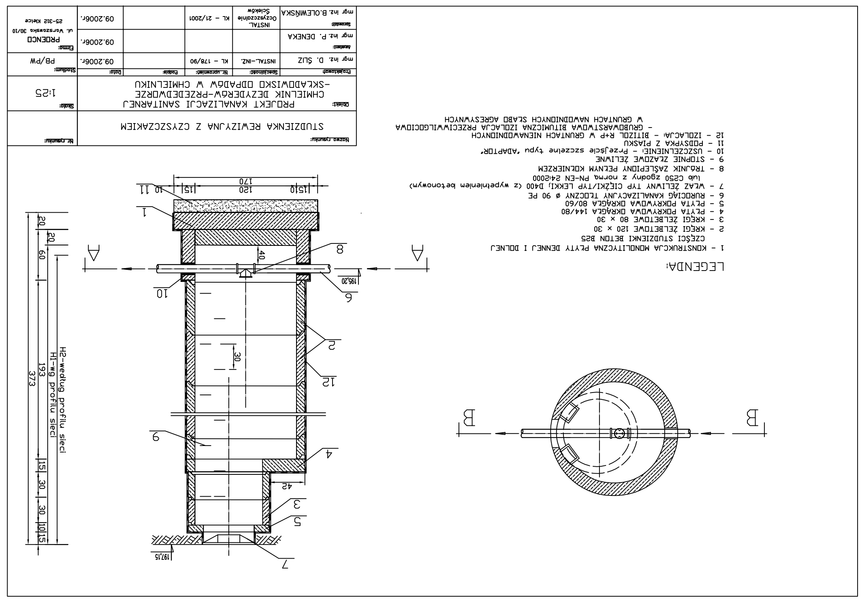
LEGENDA
1 - KONSTRUKCJA WŁAZU,LITEŻNA PŁYTY DENNEJ I DOLNEJ
CZĘŚĆ STUDZIENNI BETON B25
2 - KRĘGI ŻELBETOWE 120 x 30
3 - PŁYTA POKRYWOWA GRNBGŁA 80/60
4 - PŁYTA POKRYWOWA DNBGŁA 144/80
5 - KRĘGI ŻELBETOWE 80 x 30
6 - WŁAZ ŻELIWNY TYP CIĘŻKI/TYP LEKKI, D400 (z wypełnieniem betonowym)
7 - KSZTAŁTKA Z PŁYNU
8 - TRUBKA ZAŁĄCZNA ŻELIWNE
9 - STOPNIE ZŁĄCZNE ŻELIWNE
10 - PODSYPKA Z ŻWIRU
11 - BITUZ, ŻWIR W GRUNCIE NIEWYMAGANYCH
12 - IZOLACJA - BITUZ, ŻWIR W GRUNCIE NIEWYMAGANYCH
W GRUNCIE WYSOKIEGO SZAŁU AGRESYWNICH
STUDZIENKA KANALIZACYJNA Z CZYSZCZANIEM
PROJEKT KANALIZACJI SANITARNEJ
CHMELNIK DZIERZGOŃ-PRZEŁĘCZWUŁSZE
-SKZADOWISKO DOPAŁOW W CHMELNIKU
1:25
PROJEKTOWANIE
mgr inż. D. ŚLIZ
MGIK-MZ
XL - 19/90
09.2006r.
PP/PW
mgr inż. P. DENKA
PROJEKTO
w wyrobnie 30/0
mgr inż. B.OLKMEŃSKA
XL - 21/200
Dyrektora Zarządu
MGIK-MZ
25-02 MAŁO
09.2006r.

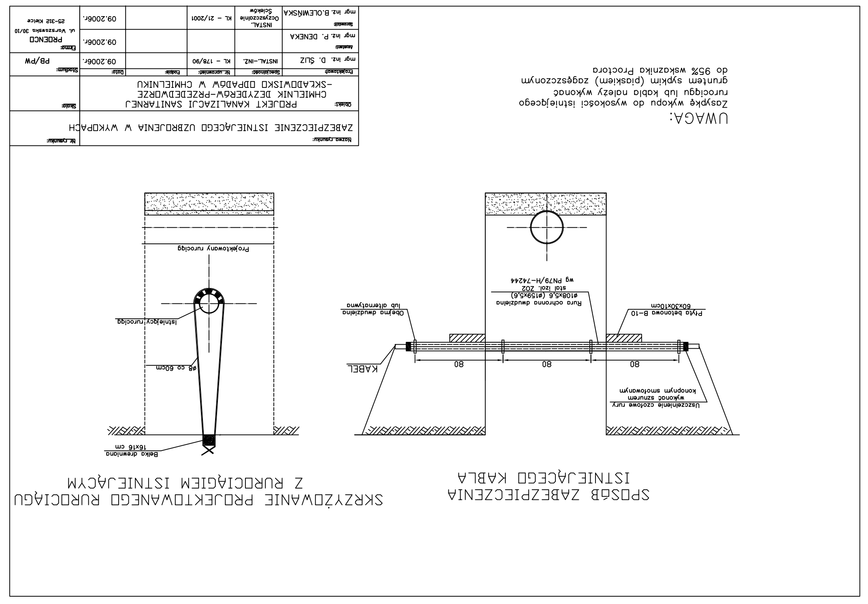
SKRZYŻOWANIE PRODUKTOWANEGO RUROCIĄGU
Z RURCIĄGIEM ISTNIEJĄCYM
SPOSÓB ZABEZPIECZENIA
ISTNIEJĄCEGO KABLA
ZABEZPIECZENIE ISTNIEJĄCEGO UZBROJENIA W WYKOPACH
PROJEKT KANALIZACJI SANITARNEJ
CHMELNIK DZIERZGOŃ-PRZEŁĘCZWUŁSZE
-SKZADOWISKO DOPAŁOW W CHMELNIKU
1:25
PROJEKTOWANIE
mgr inż. D. ŚLIZ
MGIK-MZ
XL - 19/90
09.2006r.
PP/PW
mgr inż. P. DENKA
PROJEKTO
w wyrobnie 30/0
mgr inż. B.OLKMEŃSKA
XL - 21/200
Dyrektora Zarządu
MGIK-MZ
25-02 MAŁO
09.2006r.

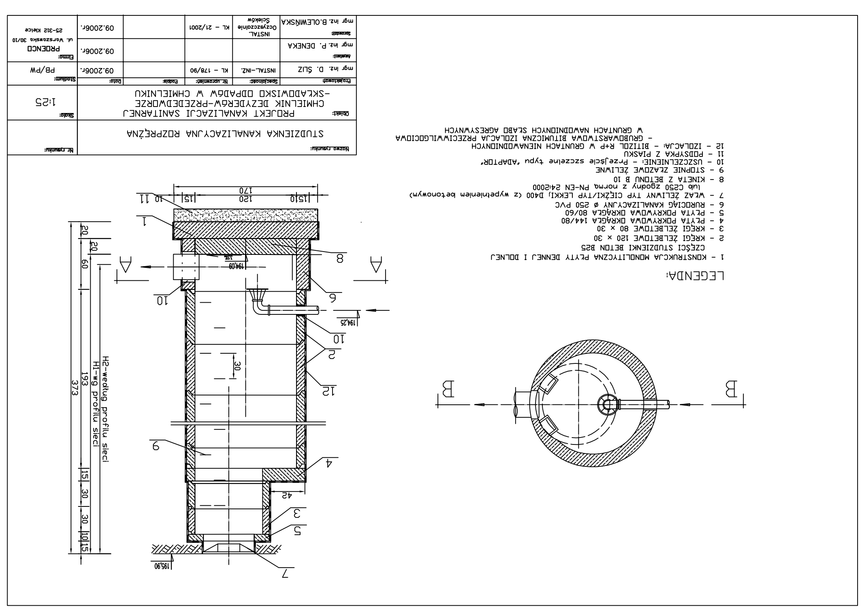
LEGENDA
1 - KONSTRUKCJA WŁAZU,LITEŻNA PŁYTY DENNEJ I DOLNEJ
CZĘŚĆ STUDZIENNI BETON B25
2 - KRĘGI ŻELBETOWE 120 x 30
3 - PŁYTA POKRYWOWA GRNBGŁA 80/60
4 - PŁYTA POKRYWOWA DNBGŁA 144/80
5 - KRĘGI ŻELBETOWE 80 x 30
6 - WŁAZ ŻELIWNY TYP CIĘŻKI/TYP LEKKI, D400 (z wypełnieniem betonowym)
7 - KSZTAŁTKA Z PŁYNU
8 - TRUBKA ZAŁĄCZNA ŻELIWNE
9 - STOPNIE ŻELIWNE
10 - PODSYPKA Z ŻWIRU
11 - BITUZ, ŻWIR W GRUNCIE NIEWYMAGANYCH
12 - IZOLACJA - BITUZ, ŻWIR W GRUNCIE NIEWYMAGANYCH
W GRUNCIE WYSOKIEGO SZAŁU AGRESYWNICH
STUDZIENKA KANALIZACYJNA ROZPRĘŻNA
PROJEKT KANALIZACJI SANITARNEJ
CHMELNIK DZIERZGOŃ-PRZEŁĘCZWUŁSZE
-SKZADOWISKO DOPAŁOW W CHMELNIKU
1:25
PROJEKTOWANIE
mgr inż. D. ŚLIZ
MGIK-MZ
XL - 19/90
09.2006r.
PP/PW
mgr inż. P. DENKA
PROJEKTO
w wyrobnie 30/0
mgr inż. B.OLKMEŃSKA
XL - 21/200
Dyrektora Zarządu
MGIK-MZ
25-02 MAŁO
09.2006r.

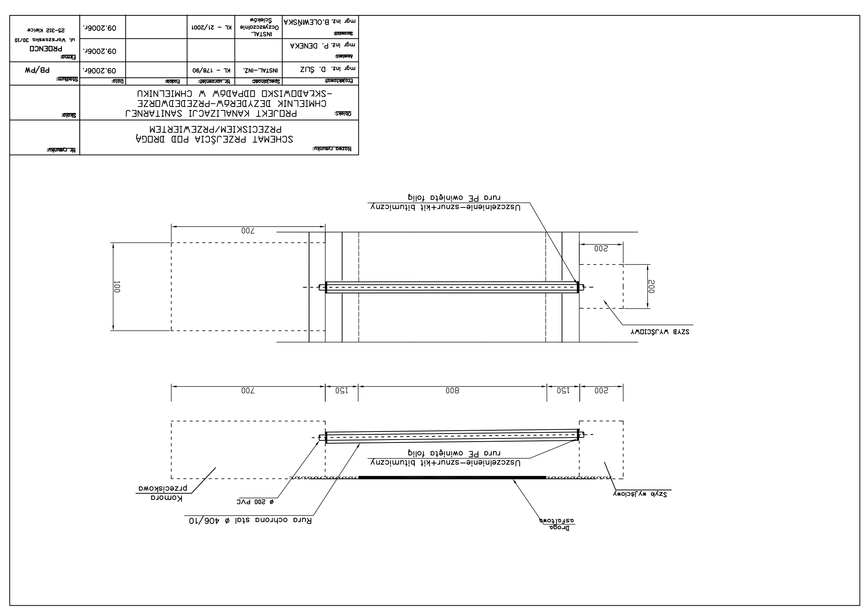
SCHEMAT PRZEŁĄCZA POD DROGĄ
PRZECIĄSKIE/PRZECIĄSKIE
PROJEKT KANALIZACJI SANITARNEJ
CHMELNIK DZIERZGOŃ-PRZEŁĘCZWUŁSZE
-SKZADOWISKO DOPAŁOW W CHMELNIKU
1:25
PROJEKTOWANIE
mgr inż. D. ŚLIZ
MGIK-MZ
XL - 19/90
09.2006r.
PP/PW
mgr inż. P. DENKA
PROJEKTO
w wyrobnie 30/0
mgr inż. B.OLKMEŃSKA
XL - 21/200
Dyrektora Zarządu
MGIK-MZ
25-02 MAŁO
09.2006r.

LEGENDA
1 - KONSTRUKCJA WŁAZU,LITEŻNA PŁYTY DENNEJ I DOLNEJ
CZĘŚĆ STUDZIENNI BETON B25
2 - KRĘGI ŻELBETOWE 120 x 30
3 - PŁYTA POKRYWOWA GRNBGŁA 80/60
4 - PŁYTA POKRYWOWA DNBGŁA 144/80
5 - KRĘGI ŻELBETOWE 80 x 30
6 - WŁAZ ŻELIWNY TYP CIĘŻKI/TYP LEKKI, D400 (z wypełnieniem betonowym)
7 - KSZTAŁTKA Z PŁYNU
8 - TRUBKA ZAŁĄCZNA ŻELIWNE
9 - STOPNIE ŻELIWNE
10 - PODSYPKA Z ŻWIRU
11 - BITUZ, ŻWIR W GRUNCIE NIEWYMAGANYCH
12 - IZOLACJA - BITUZ, ŻWIR W GRUNCIE NIEWYMAGANYCH
W GRUNCIE WYSOKIEGO SZAŁU AGRESYWNICH
STUDZIENKA KANALIZACYJNA Z CZYSZCZANIEM
PROJEKT KANALIZACJI SANITARNEJ
CHMELNIK DZIERZGOŃ-PRZEŁĘCZWUŁSZE
-SKZADOWISKO DOPAŁOW W CHMELNIKU
1:25
PROJEKTOWANIE
mgr inż. D. ŚLIZ
MGIK-MZ
XL - 19/90
09.2006r.
PP/PW
mgr inż. P. DENKA
PROJEKTO
w wyrobnie 30/0
mgr inż. B.OLKMEŃSKA
XL - 21/200
Dyrektora Zarządu
MGIK-MZ
25-02 MAŁO
09.2006r.

LEGENDA
1 - KONSTRUKCJA WŁAZU,LITEŻNA PŁYTY DENNEJ I DOLNEJ
CZĘŚĆ STUDZIENNI BETON B25
2 - KRĘGI ŻELBETOWE 120 x 30
3 - PŁYTA POKRYWOWA GRNBGŁA 80/60
4 - PŁYTA POKRYWOWA DNBGŁA 144/80
5 - KRĘGI ŻELBETOWE 80 x 30
6 - TRUBKA ZAŁĄCZNA PRZEŁĄCZENIA
7 - KSZTAŁTKA WAMORNICZA
8 - WŁAZ ŻELIWNY TYP CIĘŻKI/TYP LEKKI, D400 (z wypełnieniem betonowym)
9 - PODSYPKA WAMORNICZA
10 - KSZTAŁTKA Z RĘCZNI B 30
11 - STOPNIE ŻELIWNE ŻELIWNE
12 - GRUBOŚCIENNI ŻELIWNE
13 - PODSYPKA Z PIASKU
14 - PODSYPKA Z PIASKU
15 - IZOLACJA - BITUZ, ŻWIR W GRUNCIE NIEWYMAGANYCH
W GRUNCIE WYSOKIEGO SZAŁU AGRESYWNICH
STUDZIENKA KANALIZACYJNA SPADOWA
PROJEKT KANALIZACJI SANITARNEJ
CHMELNIK DZIERZGOŃ-PRZEŁĘCZWUŁSZE
-SKZADOWISKO DOPAŁOW W CHMELNIKU
1:25
PROJEKTOWANIE
mgr inż. D. ŚLIZ
MGIK-MZ
XL - 19/90
09.2006r.
PP/PW
mgr inż. P. DENKA
PROJEKTO
w wyrobnie 30/0
mgr inż. B.OLKMEŃSKA
XL - 21/200
Dyrektora Zarządu
MGIK-MZ
25-02 MAŁO
09.2006r.