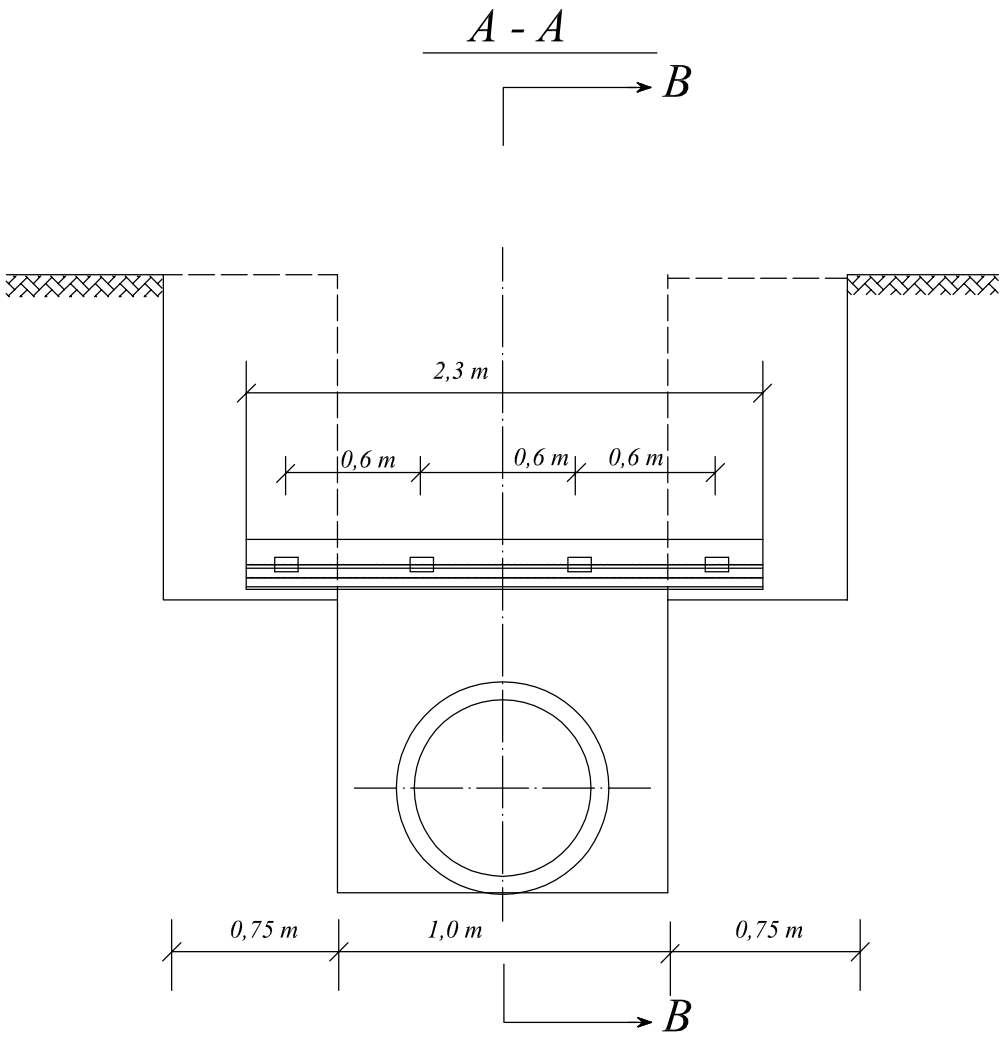

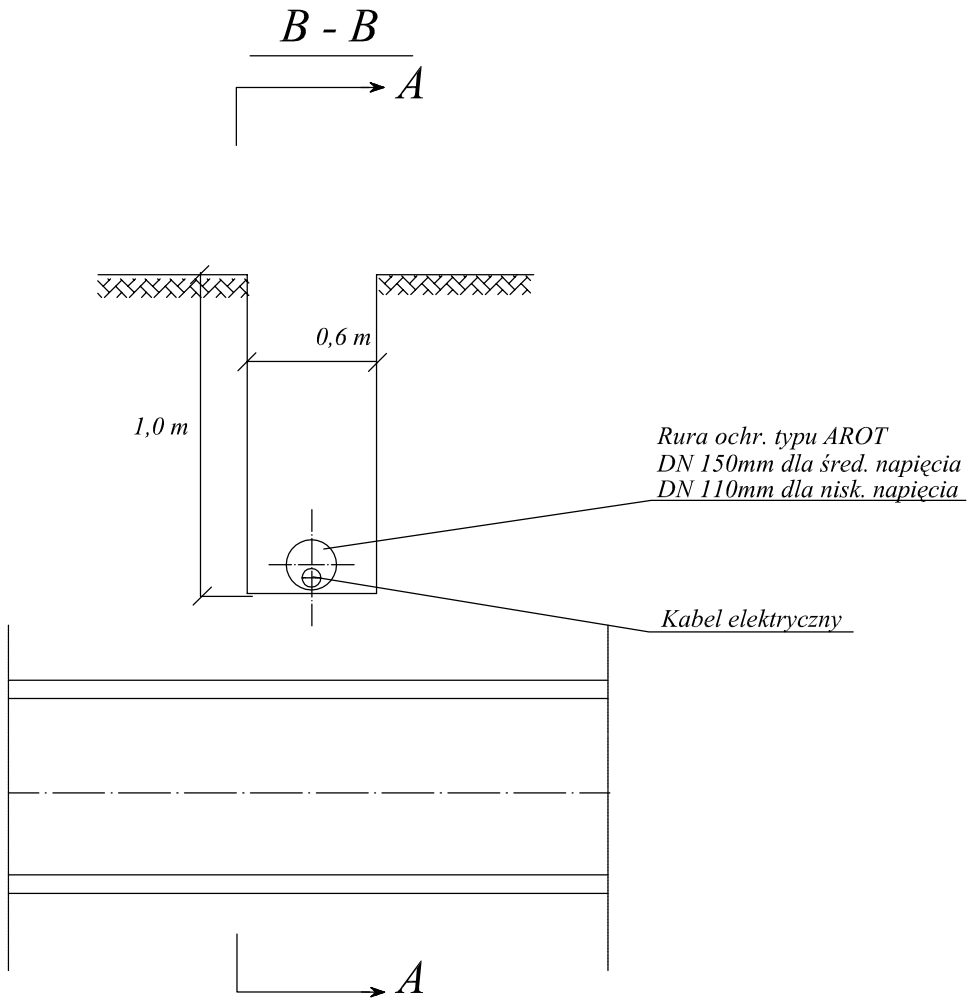

ZAKŁAD PROJEKTOWO - USŁUGOWY "IWRA" - KOŚCIAN					Zadanie Inwestycyjne SIEĆ WODOCIĄGOWA
Projektował	R. OWSIANOWSKI	210/90 Pw	11.2009		Miejscowość SZOŁDRY
Opracował	Joanna FELSKA		11.2009		
Opracował					Obiekt SIEĆ WODOCIĄGOWA
Opracował					
					Treśc rys. ZABEZPIECZENIE KABLI W WYKOPIE — Skala
	Imię i nazwisko	Nr upraw.	Data	Podpis	
	Branża sanitarna				Nr rys. 4